HB SYSTEME Swiss Made

# Anleitung zum Aufbau des Gerüsts 732 & 742

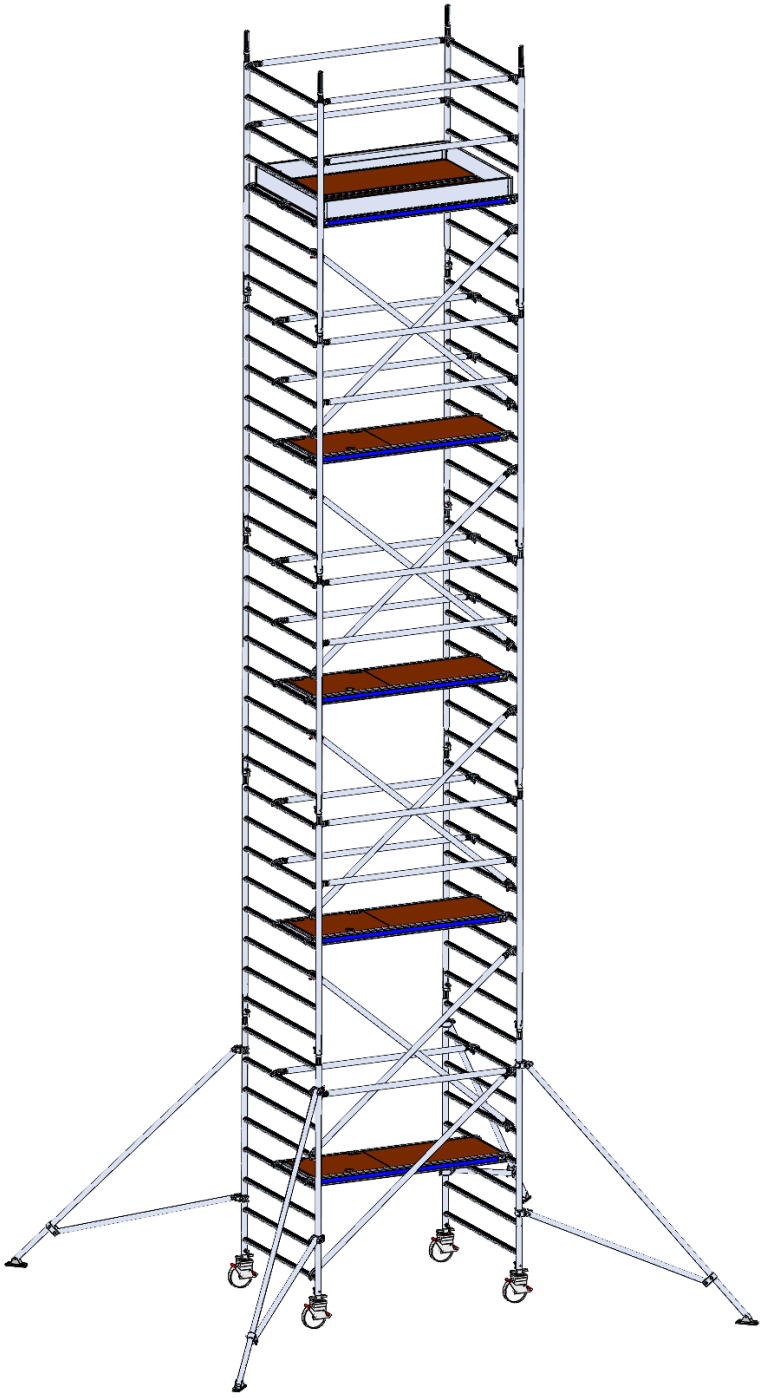

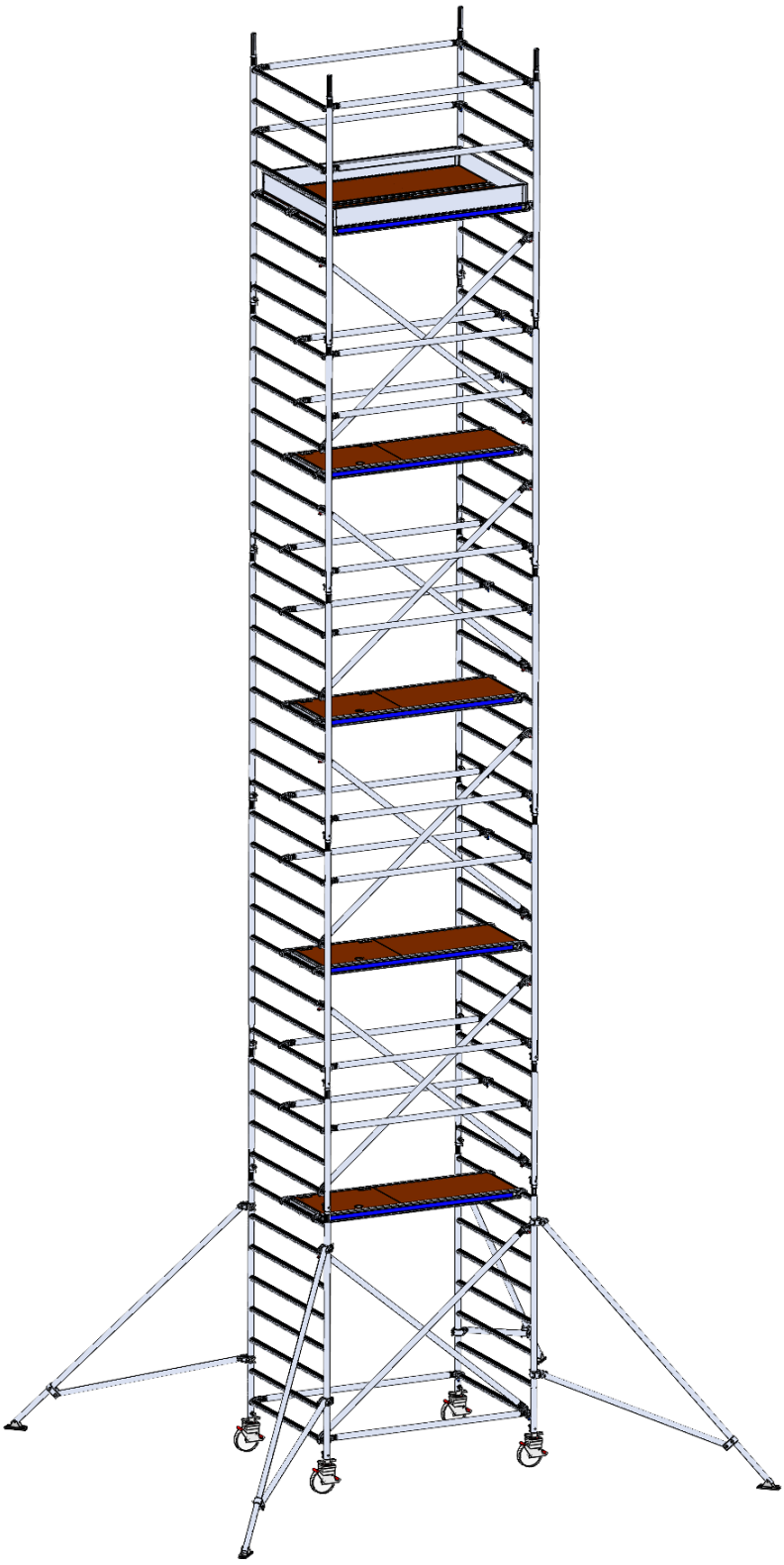

# Verwendungsanleitung

- Alle hier aufgeführten Bestimmungen sind Standteil der DIN 4422 Fahrbare Arbeitsbühnen (Fahrgerüst).
- Aufbau und Benutzung des Fahrgerüstes darf nur durch Personen erfolgen, die mit mit dieser Aufbau- und Verwendungsanleitung vertraut sind.

**Vor der Benutzung des Rollgerüstes ist zu überprüfen**

- die geschlossene Bremshebelstellung der Lenkrollen (Bremshebel nach unten).
- die genau senkrechte Stellung des Fahrgerüstes. Dieses ist durch Auflegen einer Wasserwaage auf das Fahrwerk und Ausrichten mit Hilfe der Spindeln an den Lenkrollen zu erreichen.
- die erforderliche Ausstattung mit Sicherheitsgewichten (Ballastkörper) nach Tabelle Seite 4 (Gewicht 10 kg je Ballastkörper).
- der feste Sitz der Geländer und Zwischenholme und das Vorhandensein des Bordbrettsatzes.
- der feste Bodenkontakt der heruntergedrehten Spindeln.

- Das Begehen und Verlassen der Arbeitsbühne darf nur im Fahrgerüstinneren (Innenaufstieg) erfolgen.
- Bei Verwendung von Zwischenbühnen sind die Durchstiegsöffnungen versetzt anzuordnen und die Aufstiegsseite zwischen 2 Belagtafeln zu wechseln.
- Die Verwendung von Hebezeugen am Fahrgerüst ist nicht zulässig.
- Das Hochreichen von Materialien zur Arbeitsbühne darf über Personen nur dann erfolgen, wenn diese sich innerhalb der Aufstandsfläche befinden.
- Die Nutzlast der Arbeitsbühne beträgt einschliesslich der darauf befindlichen Personen **2kNm2 (200 kg/m2).**
- Je Fahrgerüst darf nur eine Arbeitsplattform benutzt werden. Sollen mehrere Arbeitsplattformen benutzt werden, so ist hierfür ein gesonderter statischer Nachweis erforderlich.
- Beim Arbeiten nicht gegen den Seitenschutz stemmen. Es ist verboten auf Belagflächen zu springen. Vor dem Verschieben des Gerüstes sind lose Teile gegen Herabfallen zu sichern.
- Die Verwendung des Fahrgerüstes ist nur horizontal ebenem, gut befestigtem Boden oder bedarfsweise auf tragfähigen, lastverteilenden Unterlagen zulässig.
- Das Verschieben des Gerüstes hat langsam zu erfolgen. Jeder Aufprall ist zu vermeiden.
- Zum Verschieben sind die Spindelteller so knapp wie möglich zu lüften und die Ausziehlänge der Teleskope ist beizuhalten.
- **Beim Verschieben dürfen sich kein Material und keine Person(en) auf der fahrbaren Arbeitsbühne befinden.**
- Das Fahrgerüst ist in Längsrichtung oder über Eck zu verschieben. Der Boden muss dabei horizontal eben und hindernisfrei sein. Beim Verschieben darf die normale Schrittgeschwindigkeit nicht überschritten werden.
- Bei aufkommendem Sturm ist die Arbeitsbühne zu verlassen und das Fahrgerüst in eine windstille Zone zu verschieben oder anderweitig zu sichern. Die Bremshebel der Fahrrollen sind zu schliessen.
- Bei Windstärken über 6 nach der Beaufort-Skala ist die Benutzung des Fahrgerüstes nicht erlaubt. Überschreiten der Windstärke 6 ist an einer spürbaren Hemmung beim Gehen zu erkennen.
- Bei Nichtbenutzung ist das Gerüst zu einem verkehrsarmen, windstillen Abstellplatz zu verschieben oder anderweitig zu sichern. Die Bremshebel bei der Fahrrollen sind zu schliessen.
- Bei der Benutzung des Teleskopfahrbalkens müssen nach Abstellen des Gerüstes die Spindeln der Teleskope heruntergespindelt werden, um so einen sicheren Stand gewährleisten. Die Lenkrollen soll Dabei nicht entlastet werden.
- Die Benutzung beschädigter Gerüstbauteile sowie falsch montierte oder beschädigtes Gerüst ist nicht zulässig.
- Beschädigte Teile des Gerüstes einschliesslich der Fahrrollen sind gegen Originalteile auszutauschen
- Das Versetzen des Gerüstes mit Hebezeugen ist unzulässig
- Die Grundriegel und Horizontaldiagonalen sind für den Arbeitsvorgang **grundsätztlich** einzubauen. Sie dürfen nur für das Ueberfahren von Hindernissen (Werkbänken u.ä.) vorübergehend entfernt werden.
- Das unterste Diagonalenpaar darf nur für das Ueberfahren von Hindernissen vorübergehend bis zur 4. Sprosse versetzt werden.
- Vor Benutzung der fahrbaren Arbeitsbühne ist deren vollständig und richtiger Aufbau zu überprüfen
- Zur Vermeidung von Belagsbeschädigung druckempfindlicher Bodenflächen sind diese vor Einsatz des Fahrgerüstes entsprechend abzudecken.

# Gerüste Ballastierung

- Wenn das Gerüst befestigt wird, ist keine Ballastierung notwendig.
- Das Ballastgewicht wird so weit unten wie möglich montiert.
- Ballast-Gewicht à 10 kg Artikelnummer 789011

**Typ 732** HB Rollgerüst, Plattformlänge 1.80 m, Breite 1.40 m Munk 1.80m x 1.35m ab 3m mit Auslegern

| **Typ** | **732 024** | **732 034** | **732 044** | **732 054** | **732 064** |
|---|---|---|---|---|---|
| Standhöhe | 2.20 m | 3.20 m | 4.18 m | 5.18 m | 6.18 m |
| Innenbereich, mittiger Aufbau | | | 0 | 0 | 0 |
| Innenbereich, wandseitiger Aufbau | | | 20 kg | 40 kg | 50 kg |
| Aussenbereich, mittiger Aufbau | | | 0 | 10 kg | 30 kg |
| Aussenbereich, wandseitiger Aufbau | | | 130 kg | 190 kg | 240 kg |
| **Typ** | **732 074** | **732 084** | **732 094** | **732 104** | |
| Standhöhe | 7.18 m | 8.18 m | 9.18 m | 10.18 m | |
| Innenbereich, mittiger Aufbau | 0 | 0 | 0 | 0 | |
| Innenbereich, wandseitiger Aufbau | 70 kg | 80 kg | 100 kg | 110 kg | |
| Aussenbereich, mittiger Aufbau | 90 kg | 140 kg | * | * | |
| Aussenbereich, wandseitiger Aufbau | 310 kg | 380 kg | * | * | |

**Typ 742** HB Rollgerüst, Plattformlänge 2.60 m, Breite 1.40 m Munk 2.45m x 1.35m ab 3m mit Auslegern

| **Typ** | **742 024** | **742 034** | **742 044** | **740 054** | **742 064** |
|---|---|---|---|---|---|
| Standhöhe | 2.20 m | 3.20 m | 4.18 m | 5.18 m | 6.18 m |
| Innenbereich, mittiger Aufbau | | | 0 | 0 | 0 |
| Innenbereich, wandseitiger Aufbau | | | 10 kg | 30 kg | 30 kg |
| Aussenbereich, mittiger Aufbau | | | 0 | 10 kg | 30 kg |
| Aussenbereich, wandseitiger Aufbau | | | 140 kg | 210 kg | 260 kg |
| **Typ** | **742 074** | **742 084** | **742 094** | **742 104** | |
| Standhöhe | 7.18 m | 8.18 m | 9.18 m | 10.18 m | |
| Innenbereich, mittiger Aufbau | 0 | 0 | 0 | 0 | |
| Innenbereich, wandseitiger Aufbau | 60 kg | 60 kg | 90 kg | 120 kg | |
| Aussenbereich, mittiger Aufbau | 100 kg | 140 kg | * | * | |
| Aussenbereich, wandseitiger Aufbau | 340 kg | 420 kg | * | * | |

Zur Hilfe beim Aufbau kann auf unserer Website ein Video darüber angeschaut werden:
https://hbsysteme.ch/media/videos/geruestaufbau-741034_homepage.mp4

# Anleitungsverzeichnis

| Standhöhe | 1. Schritt | 2. Schritt | 3. Schritt | 4. Schritt | 5. Schritt |
|---|---|---|---|---|---|
| 2 Meter | 5 – 17 | 38 – 40 | | | |
| 3 Meter | 18 – 29 | 38 – 40 | | | |
| 4 Meter | 5 – 17 | 30 – 40 | | | |
| 5 Meter | 18 – 39 | | | | |
| 6 Meter | 5 – 17 | 30 – 37 | 31 – 40 | | |
| 7 Meter | 18 – 37 | 31 – 40 | | | |
| 8 Meter | 5 – 17 | 30 – 37 | 31 – 37 | 31 – 40 | |
| 9 Meter | 18 – 37 | 31 – 37 | 31 – 40 | | |
| 10 Meter | 5 – 17 | 30 – 37 | 31 – 37 | 31 – 37 | 31 – 40 |

Die Seiten 31 - 37 können mehrmals wiederholt werden.

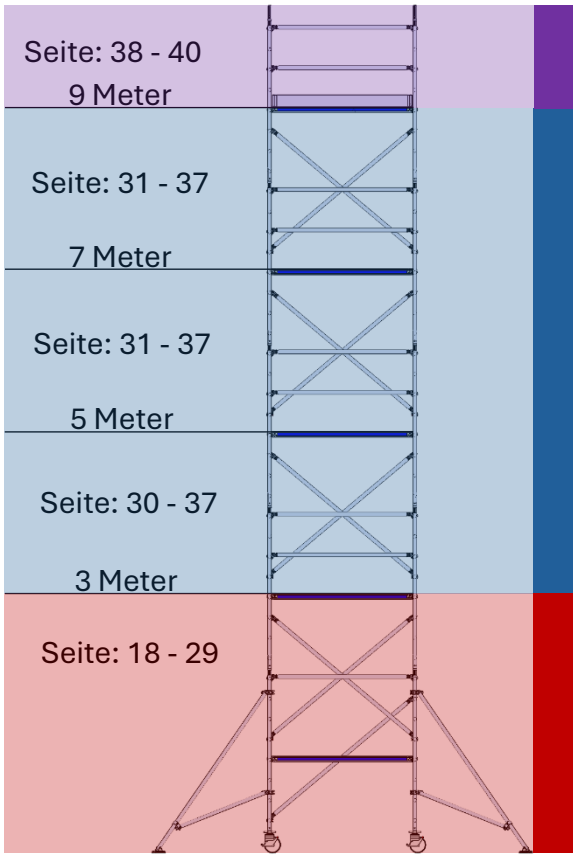


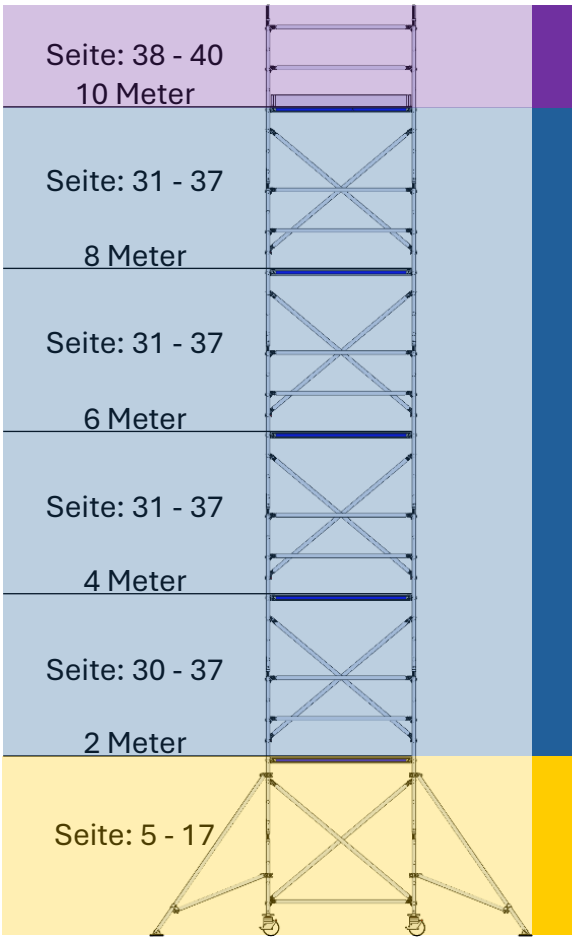

2x Aufsetzleiter 200/140

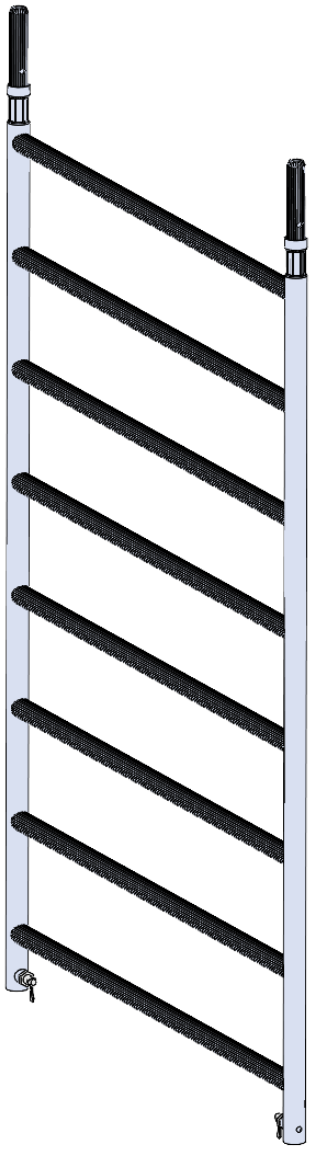

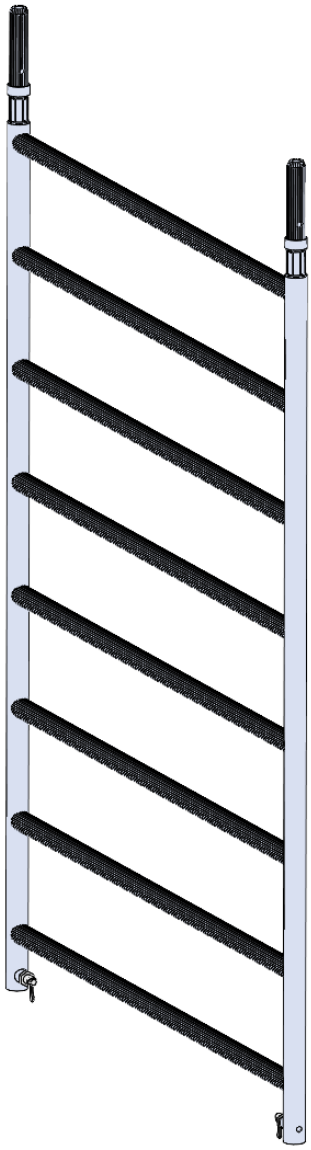

4x Lenkrolle 200 mm, 11.9 kN, mit Spindel

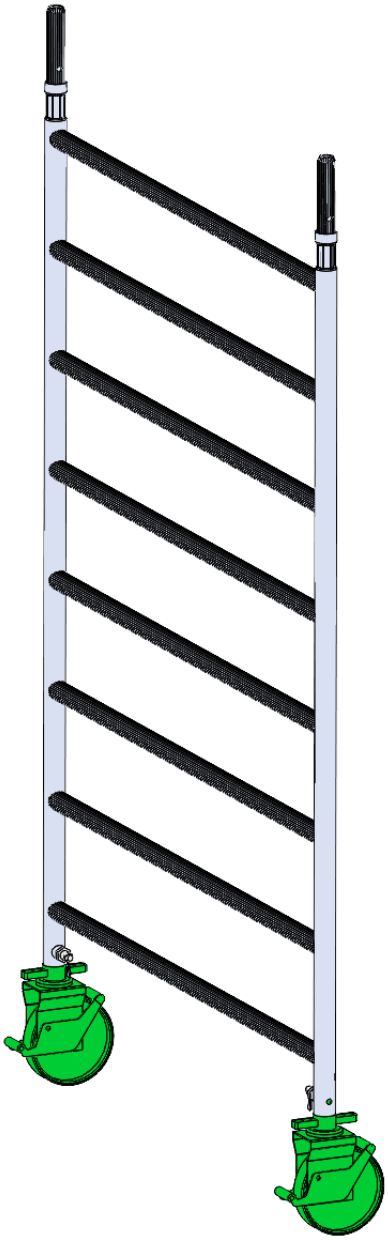

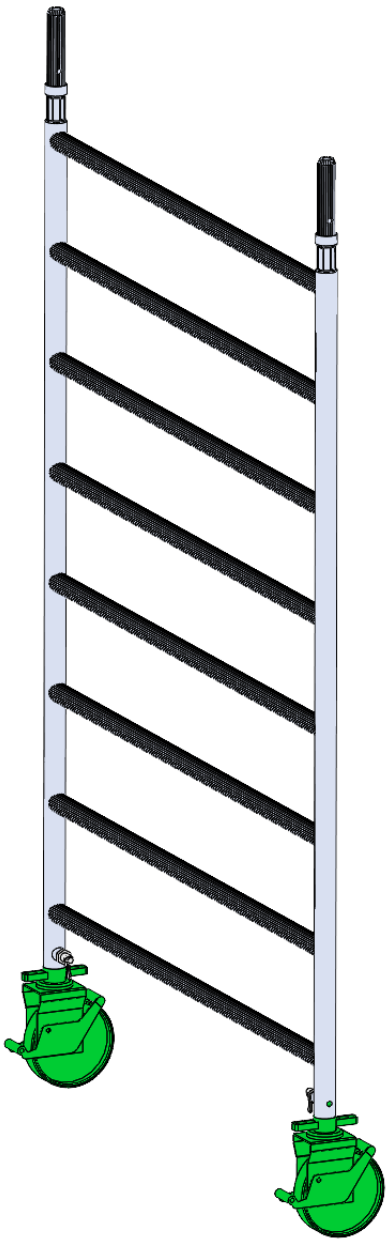

2x Längsriegel 180
2x Diagonale zu Gerüst 1.8 m

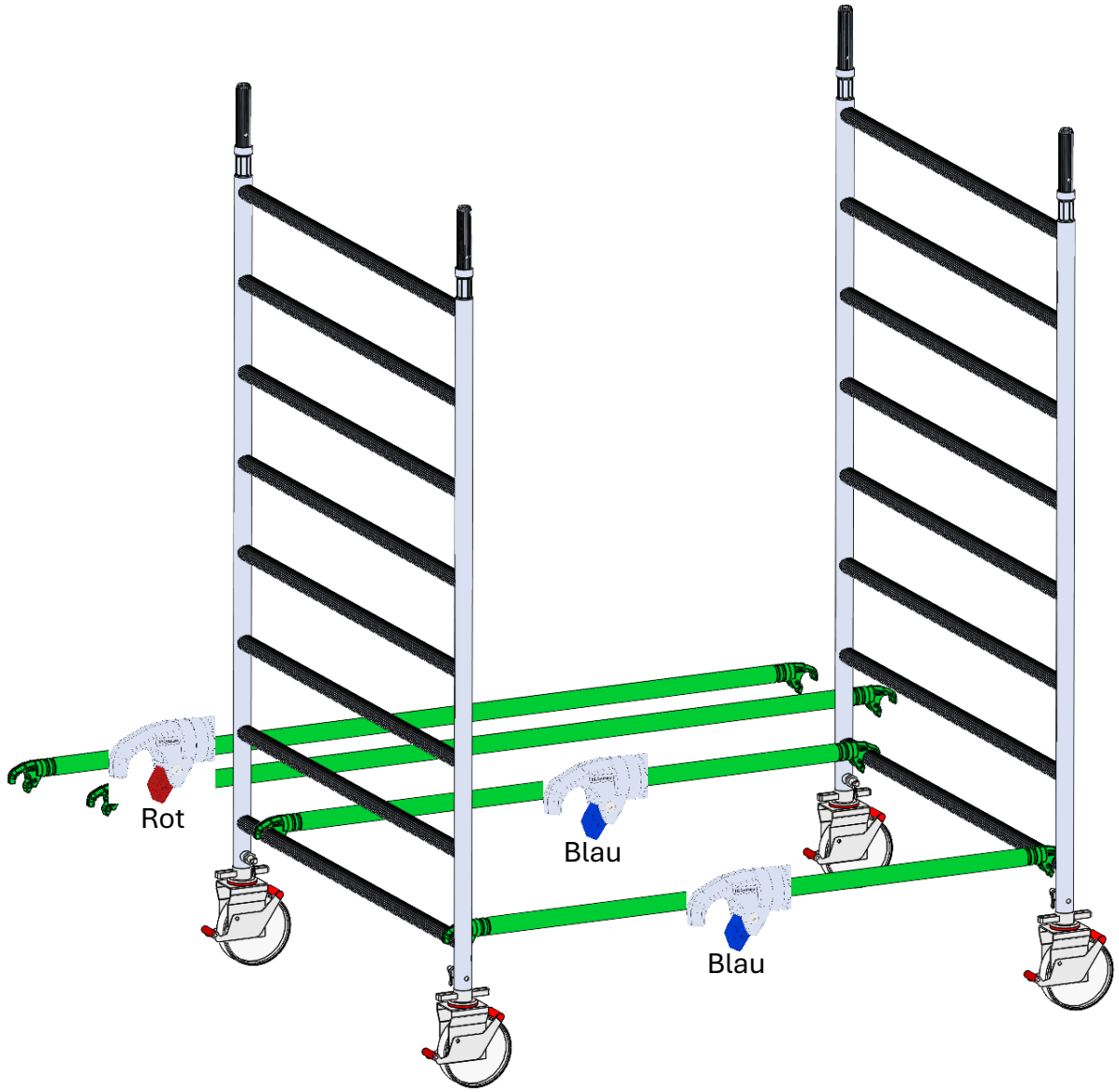

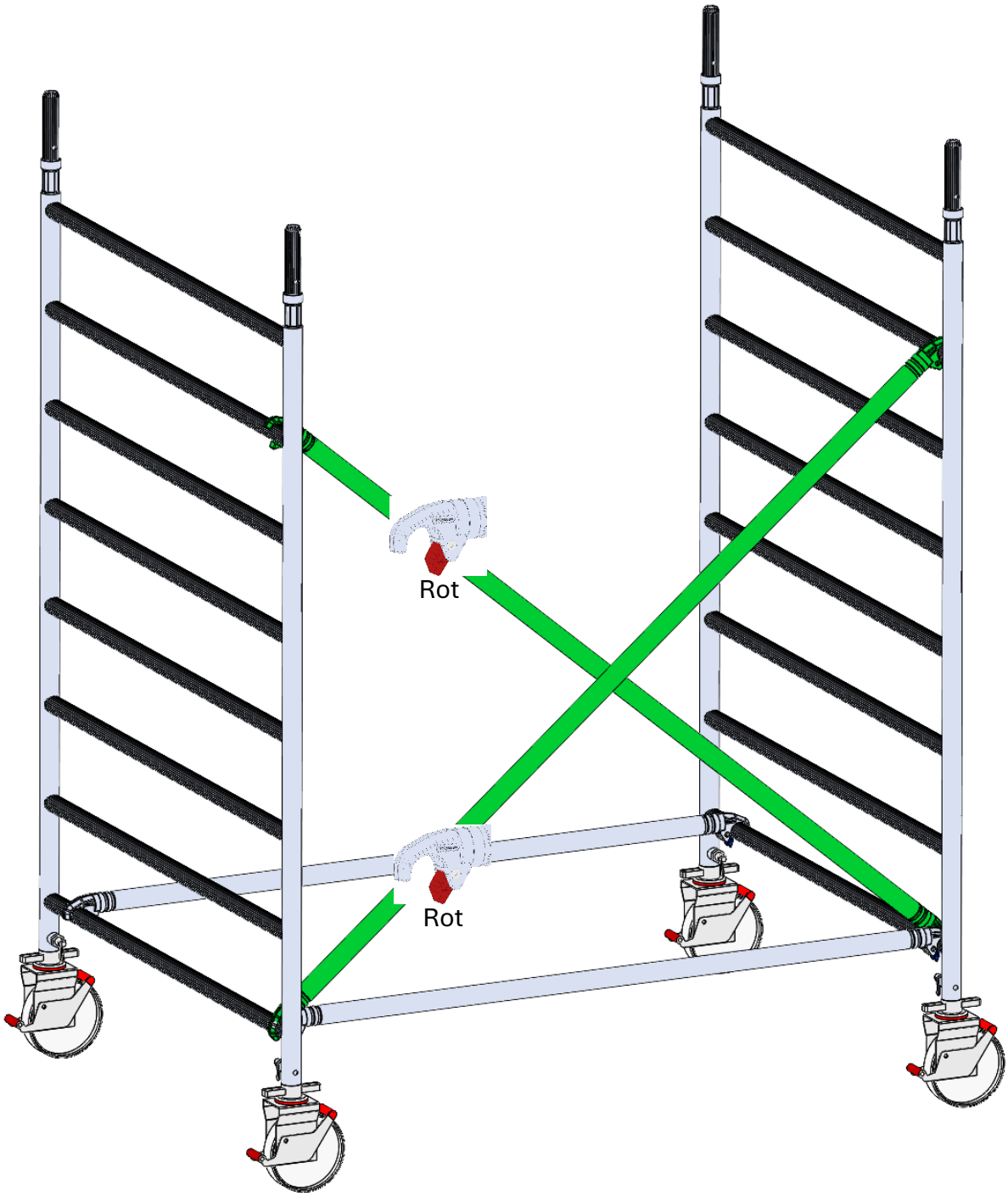
Rot
Rot

Ausrichten mit Wasserwaage

Vor dem Betreten: Bremsen anziehen

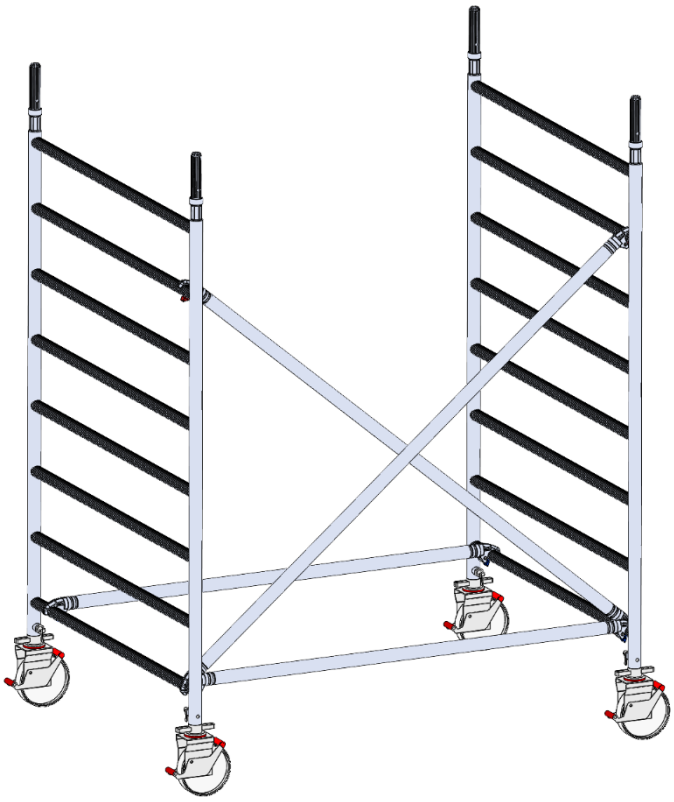

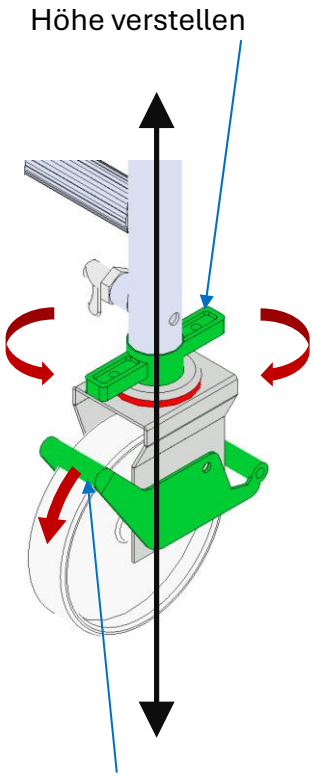


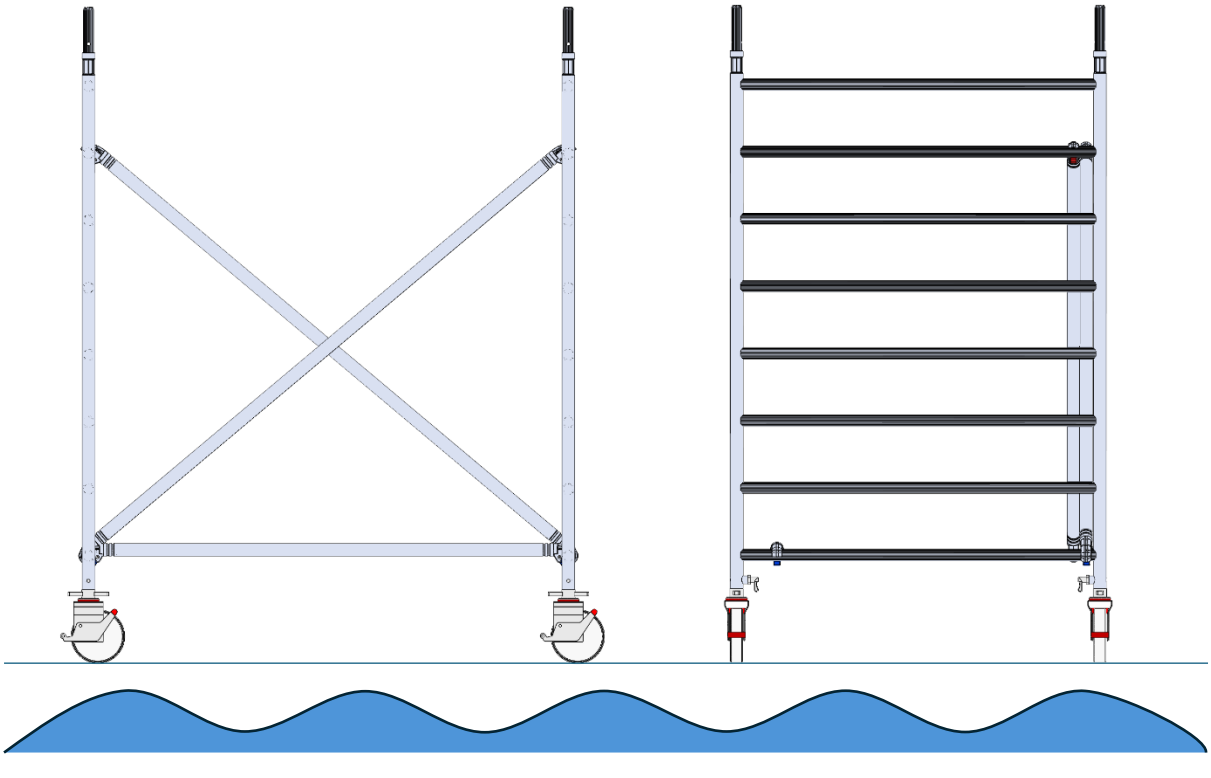

1x Arbeitsbühne 180/60

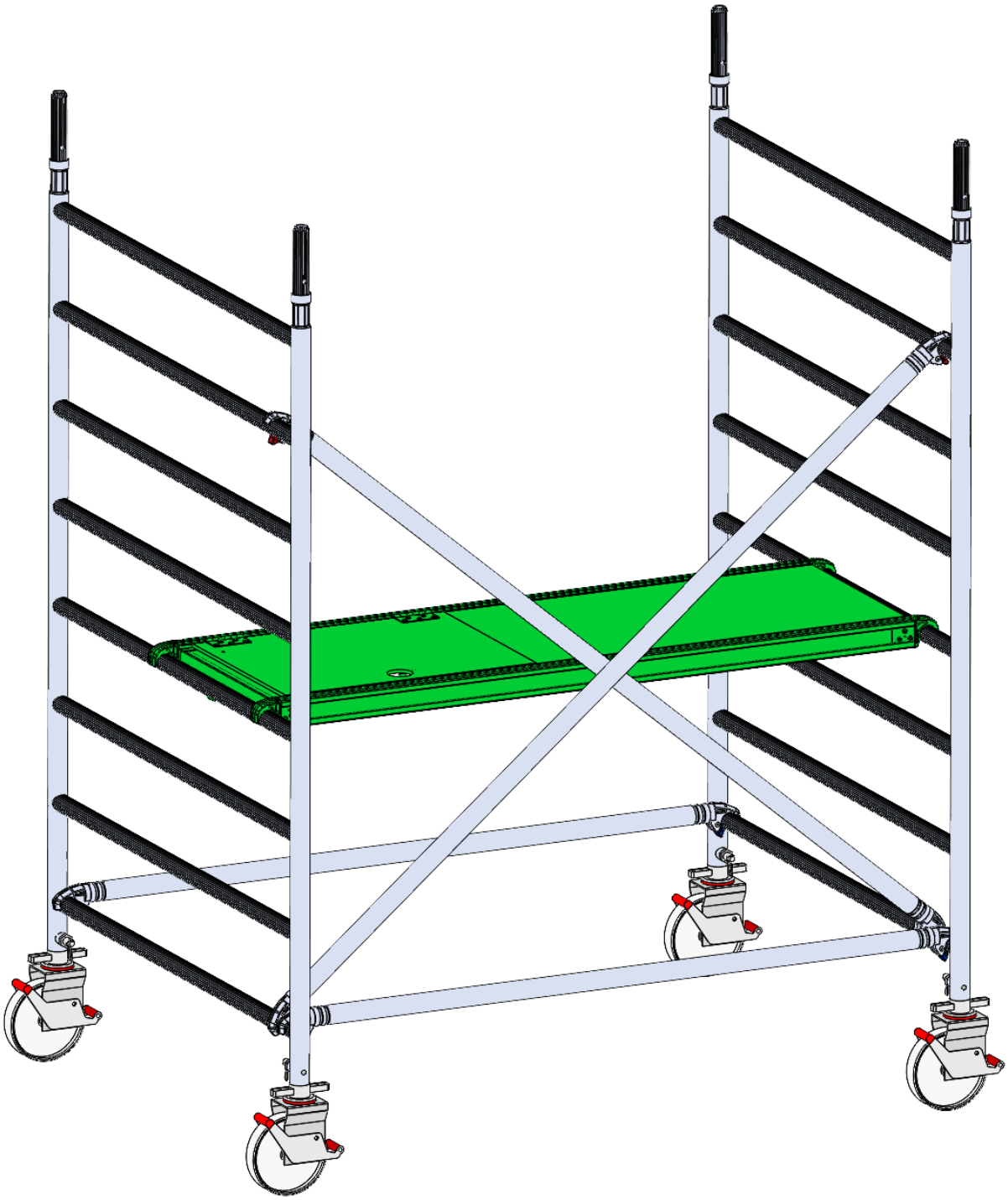

1x Aufbauhilfe
2x Längsriegel 180

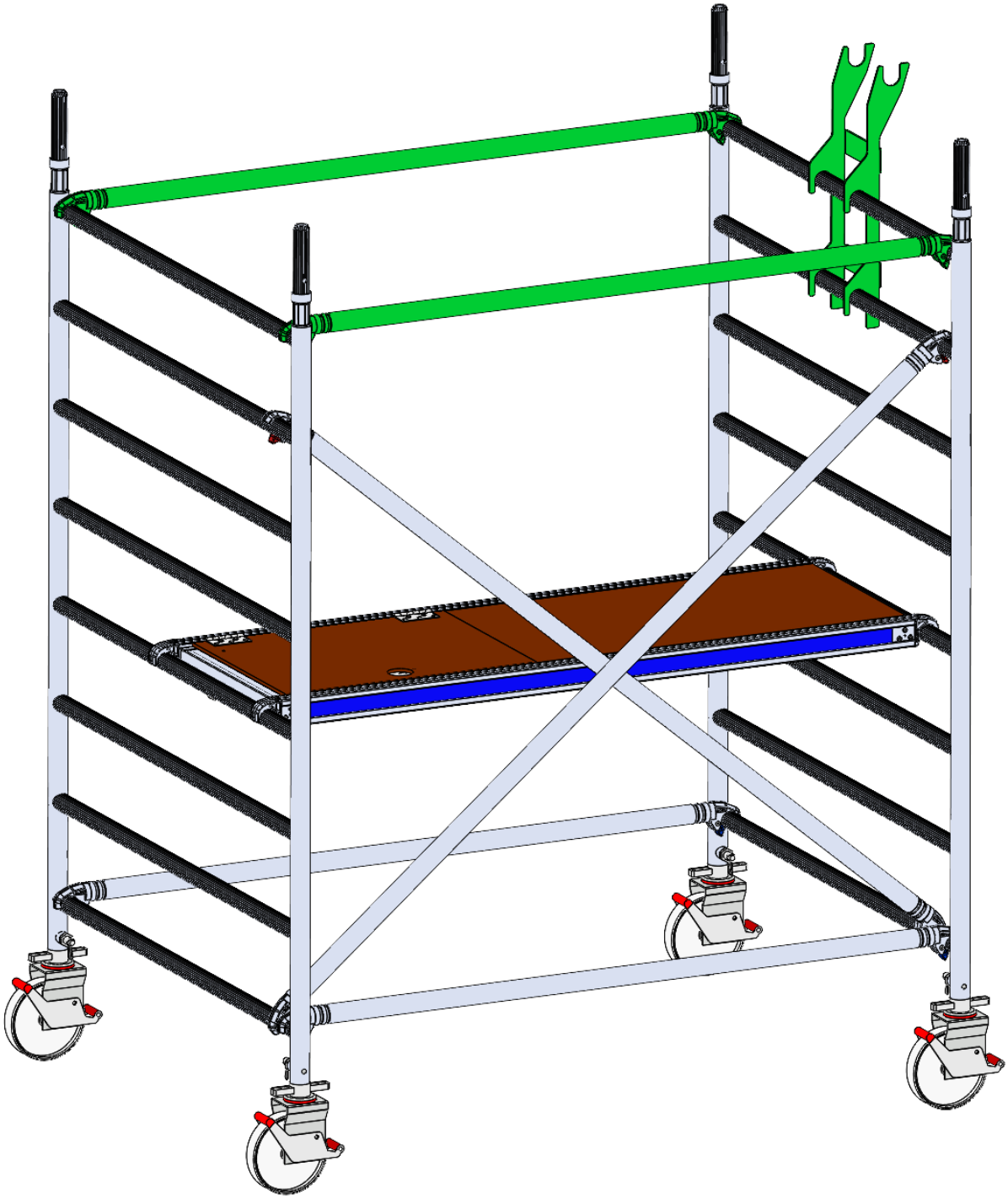

1x Aufsetzleiter 100/140



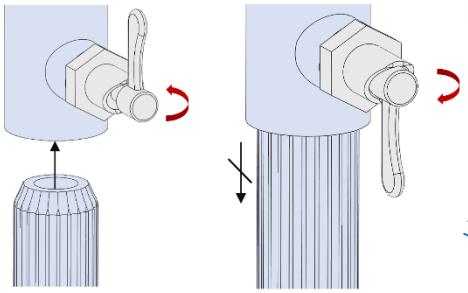


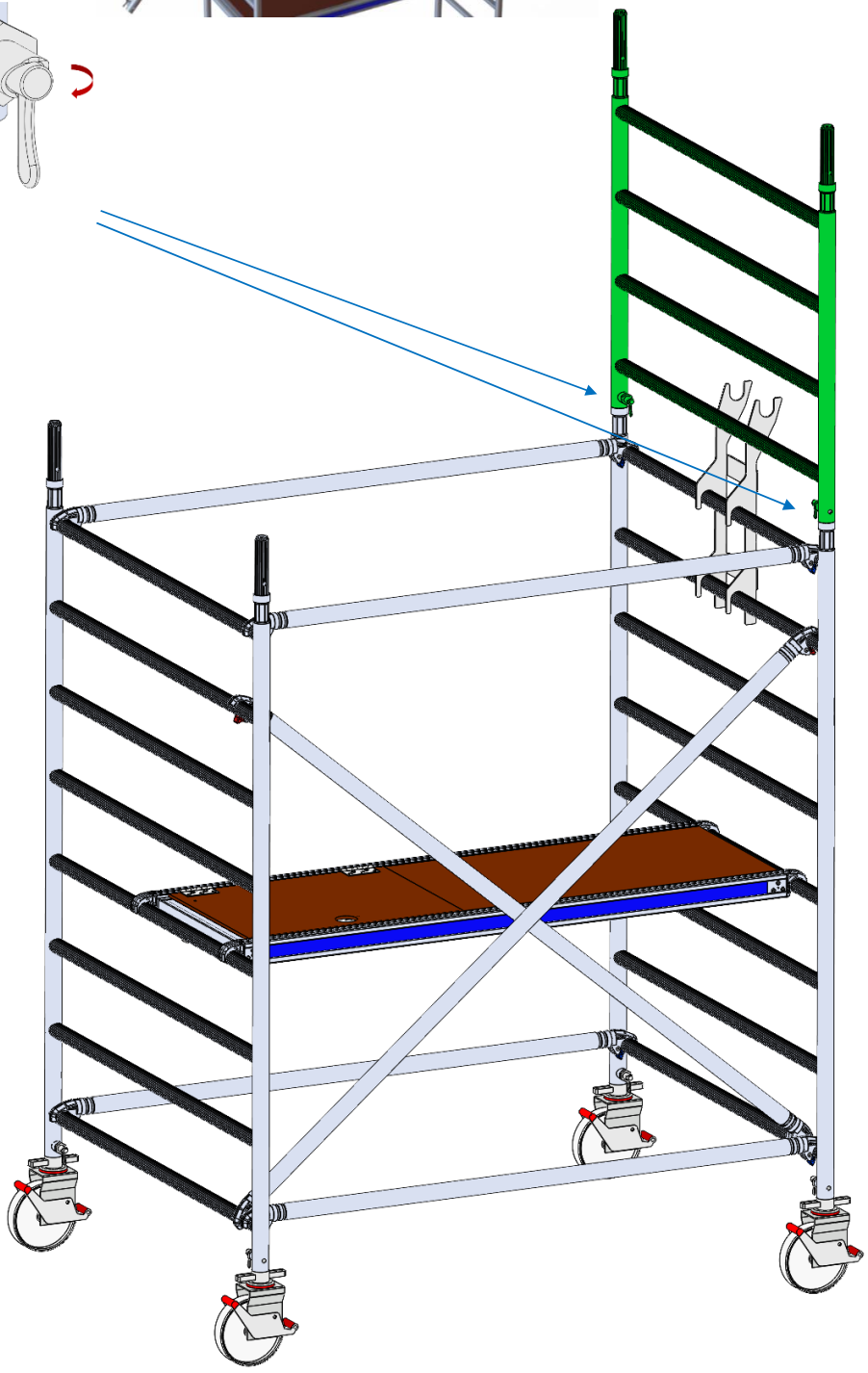

2x Längsriegel 180

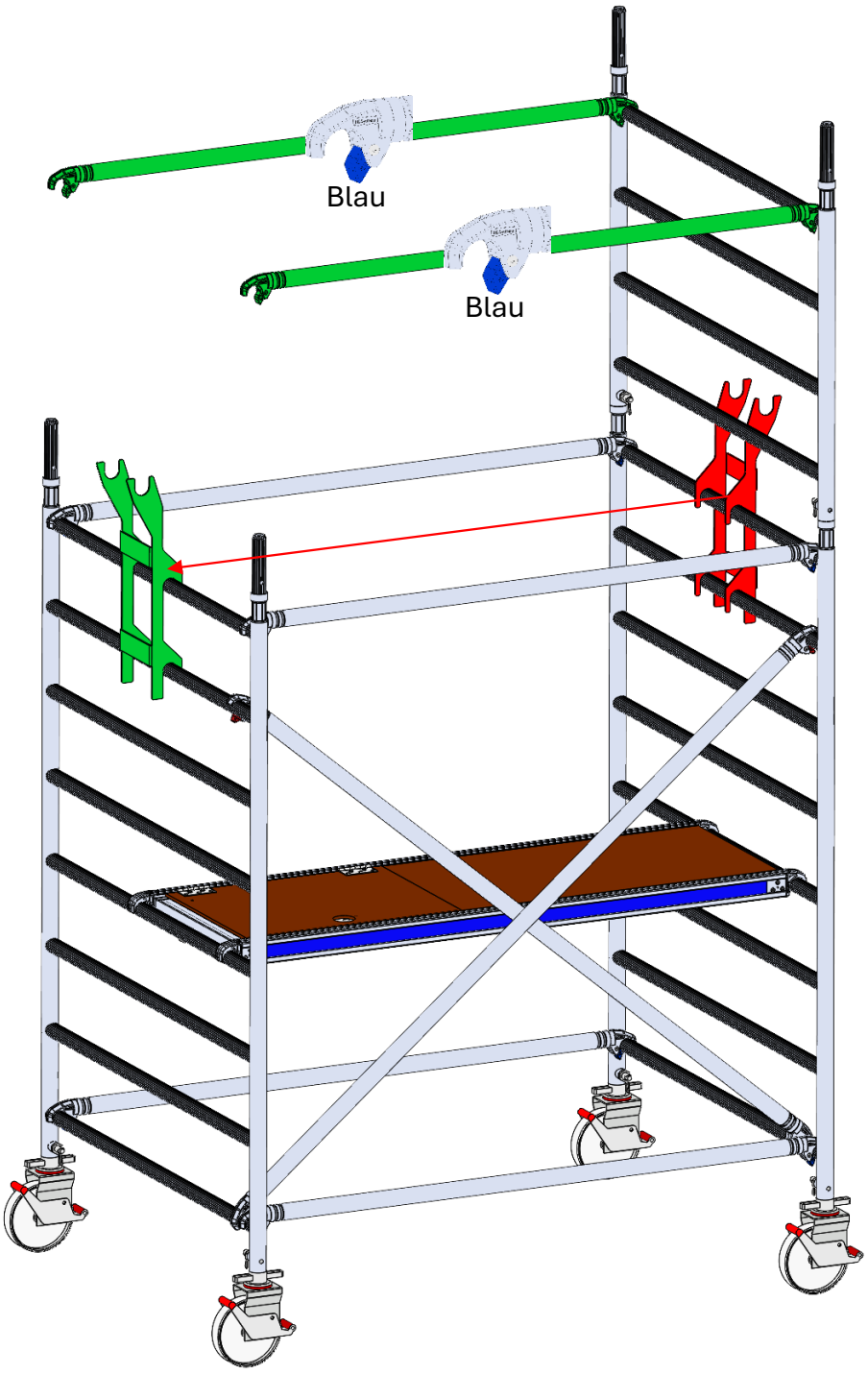

1x Aufsetzleiter 100/140

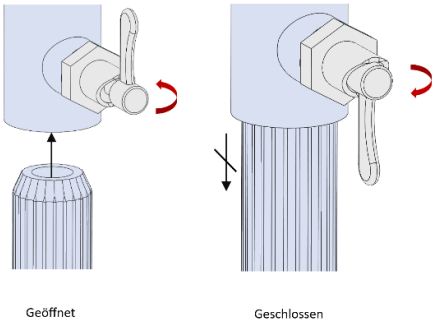




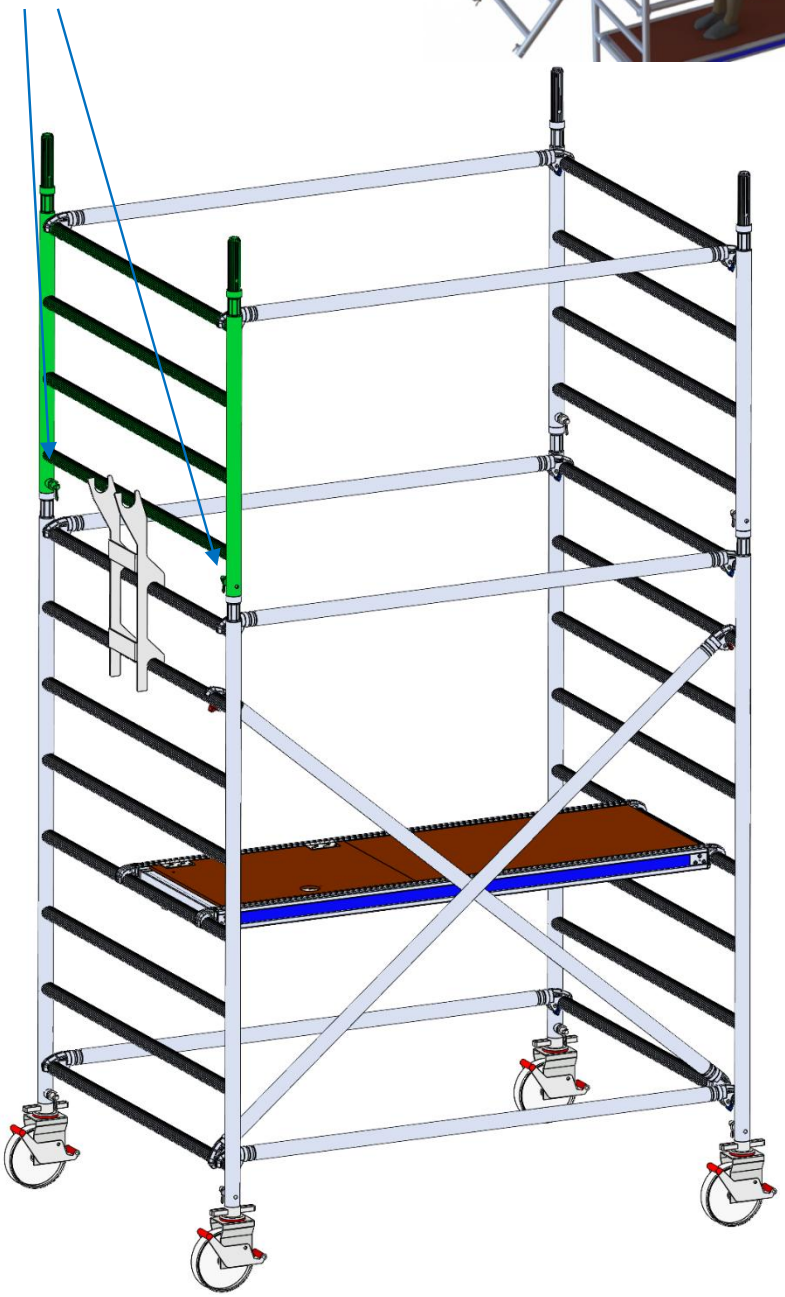

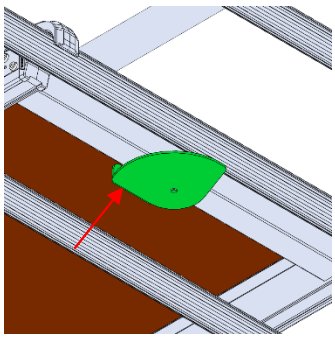

Sicherung

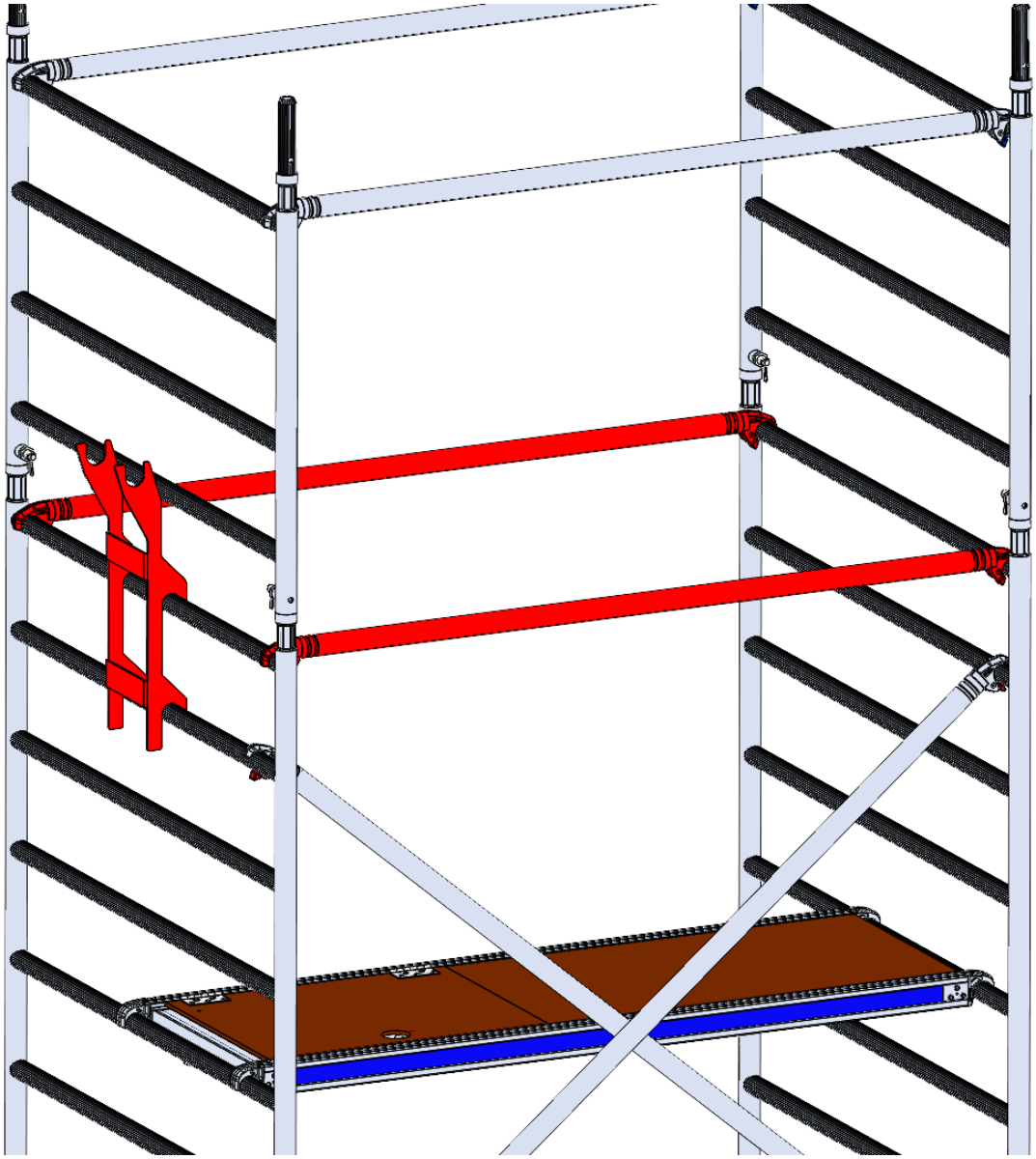

1x Arbeitsbühne 180/60 mit Klappe

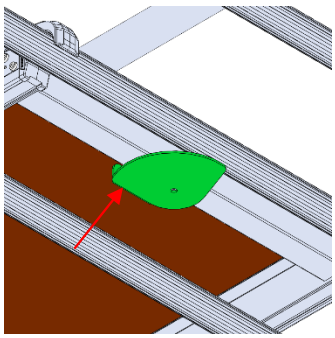

Sicherung

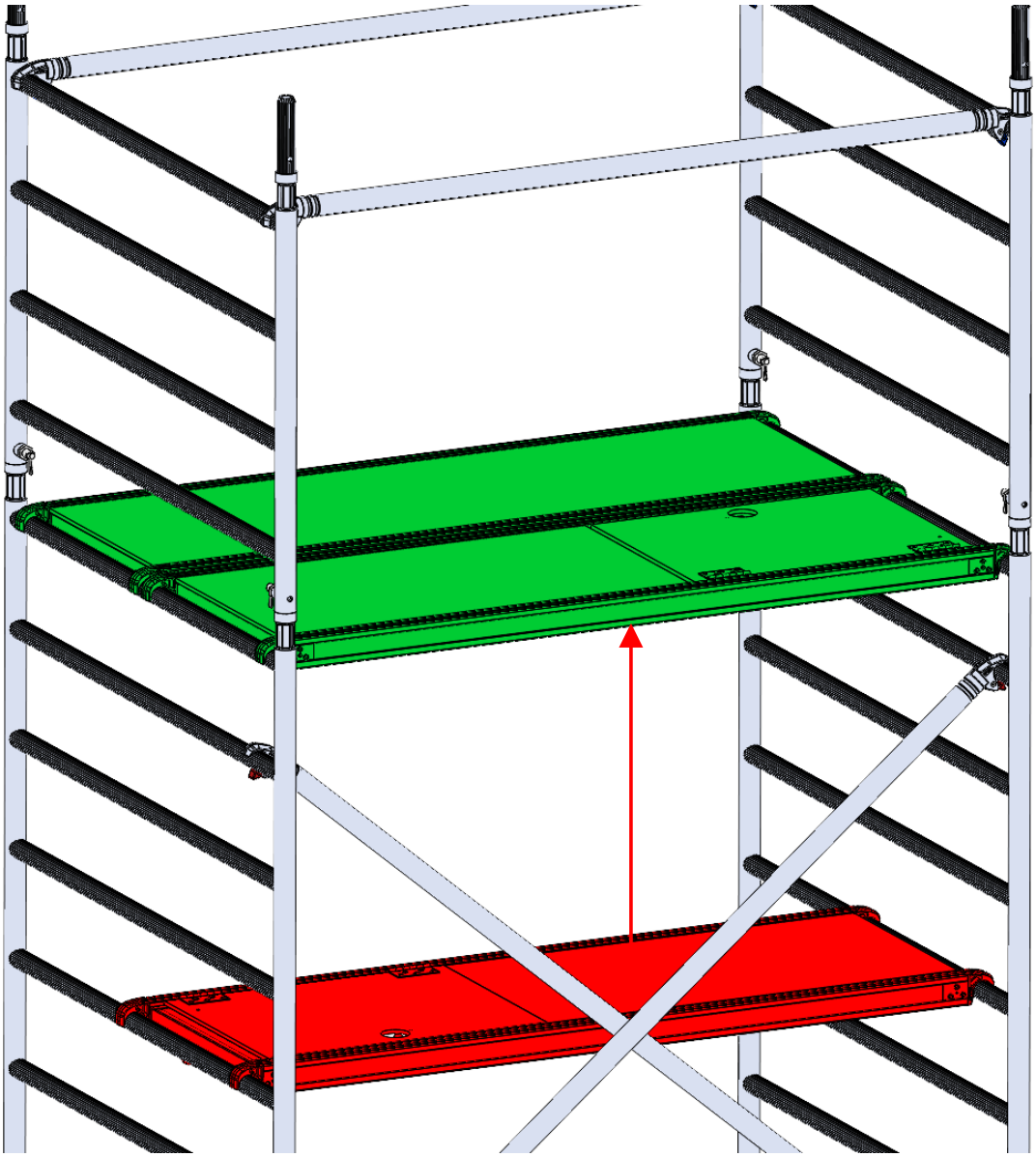

## Achtung

Für Standhöhe 2 Meter, bis Seite 38 überspringen

Für Alle anderen: bis Seite 30 überspringen

2x Aufsetzleiter 200/140

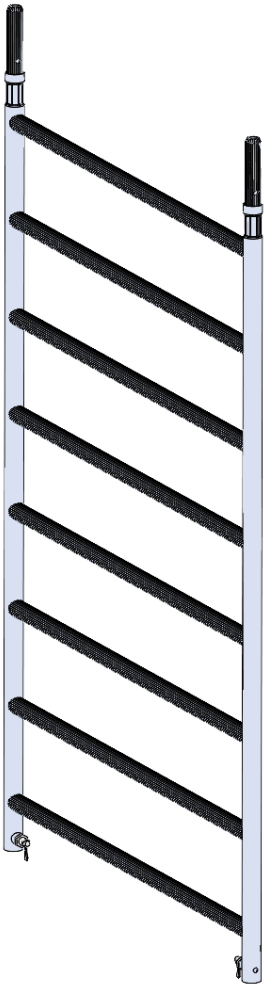

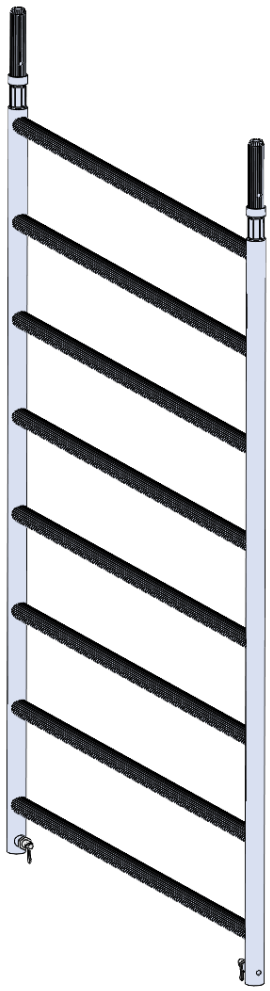

4x Lenkrolle 200 mm, 11.9 kN, mit Spindel

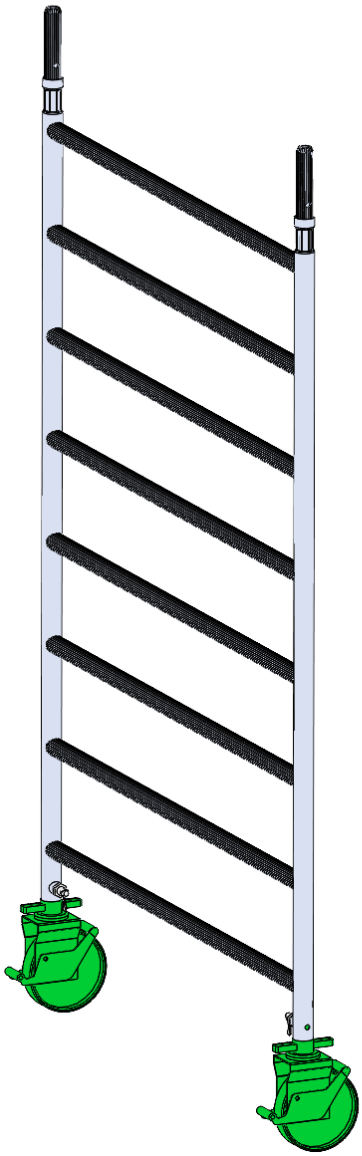

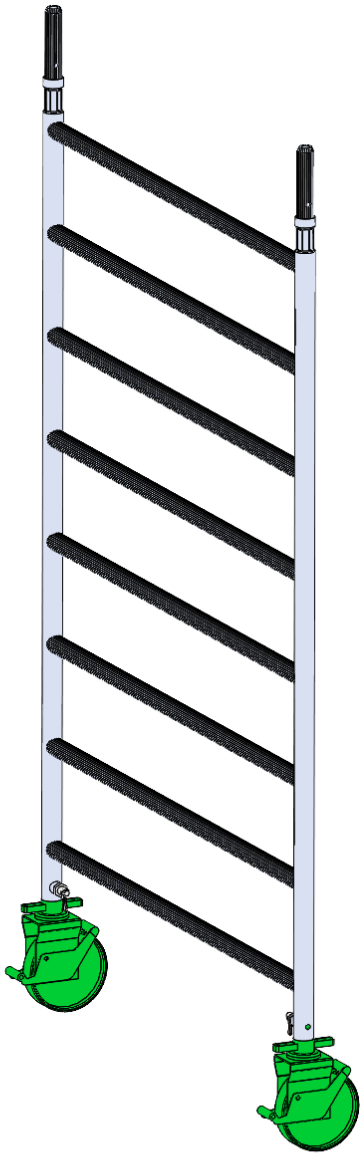

2x Längsriegel 180
1x Diagonale zu Gerüst 1.8 m

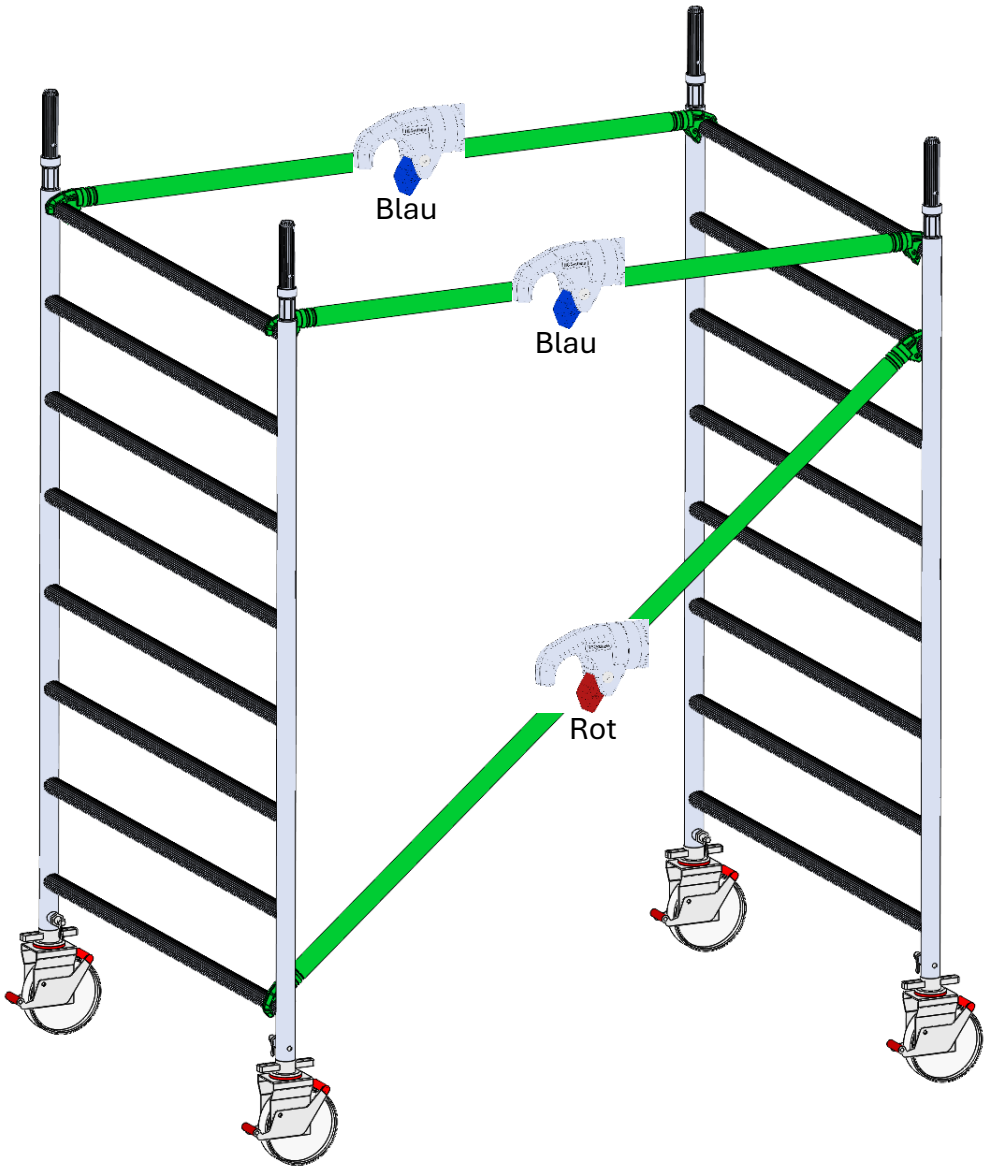

1x Arbeitsbühne 180/60 mit Klappe
1x Arbeitsbühne 180/60

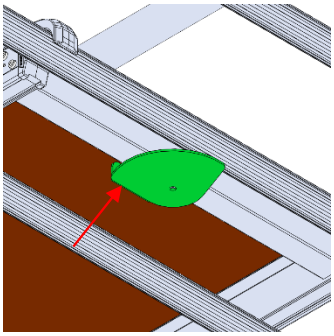

Sicherung

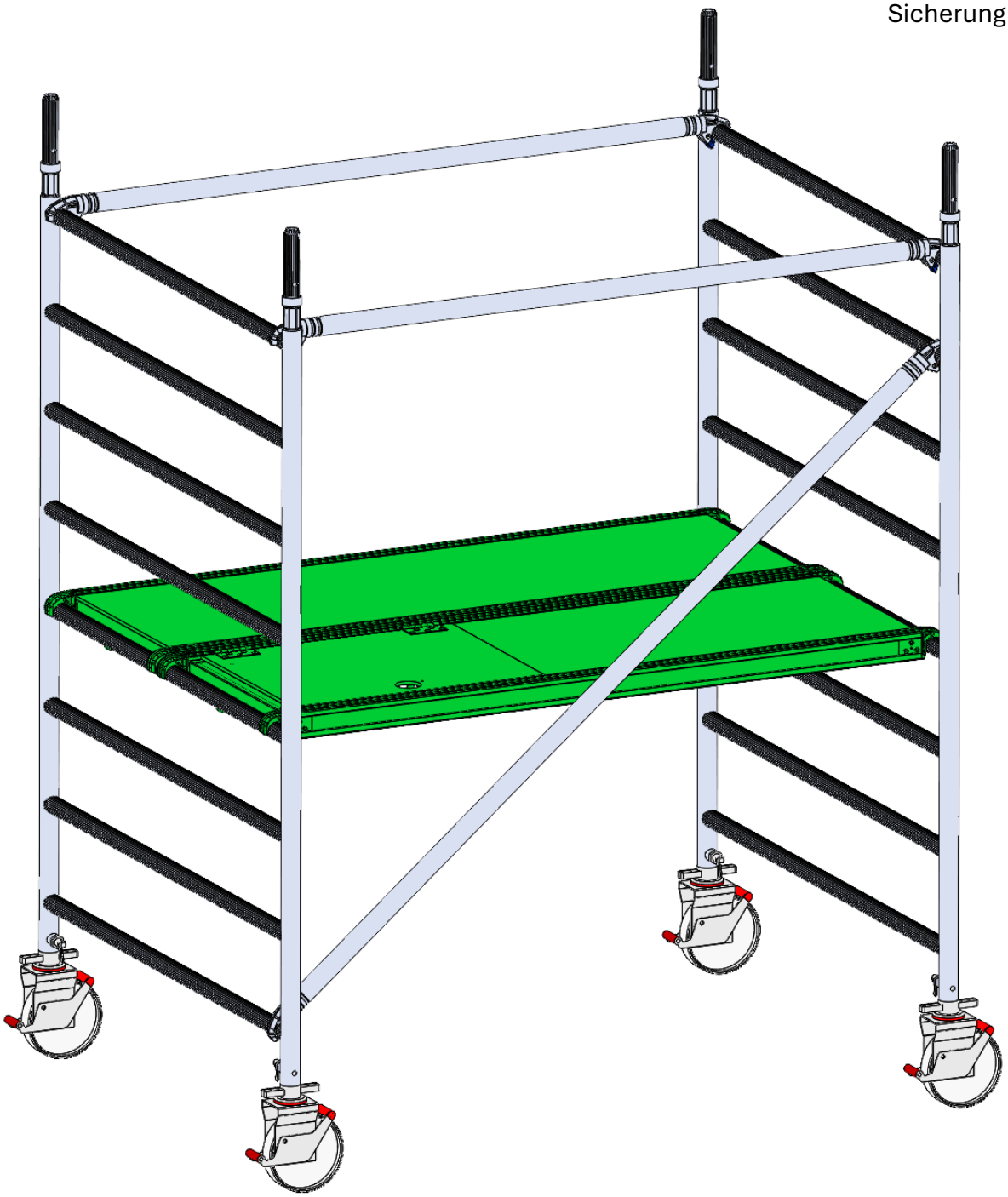

Ausrichten mit Wasserwaage

Vor dem Betreten: Bremsen anziehen

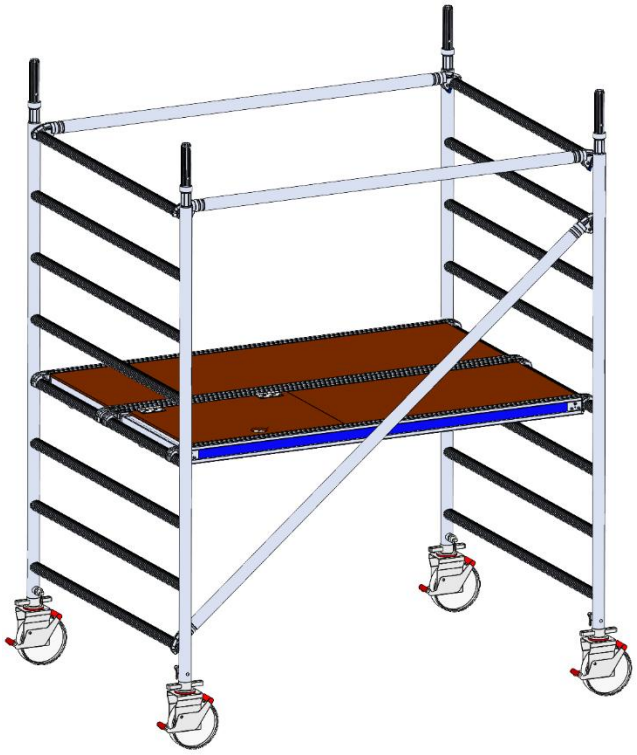

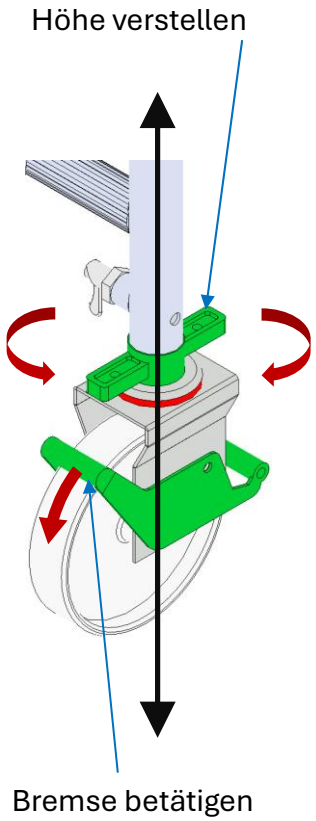


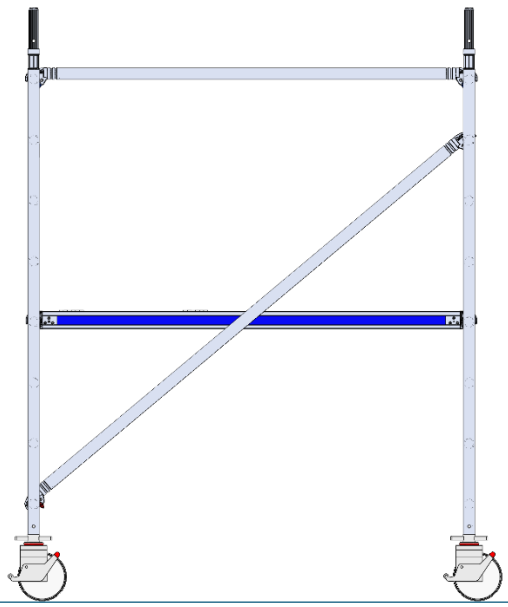

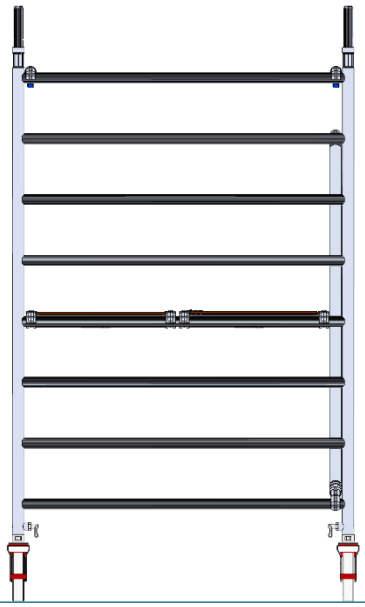

1x Aufbauhilfe
1x Aufsetzleiter 200/140

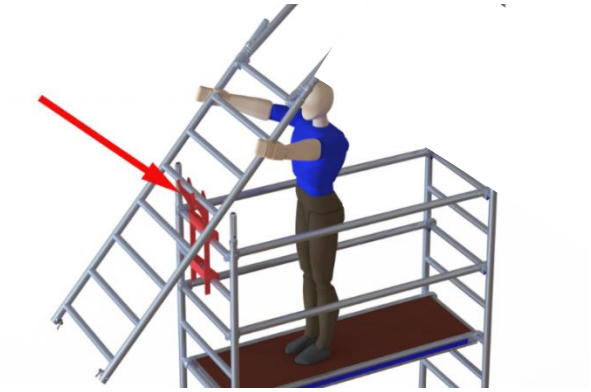

2x Längsriegel 180

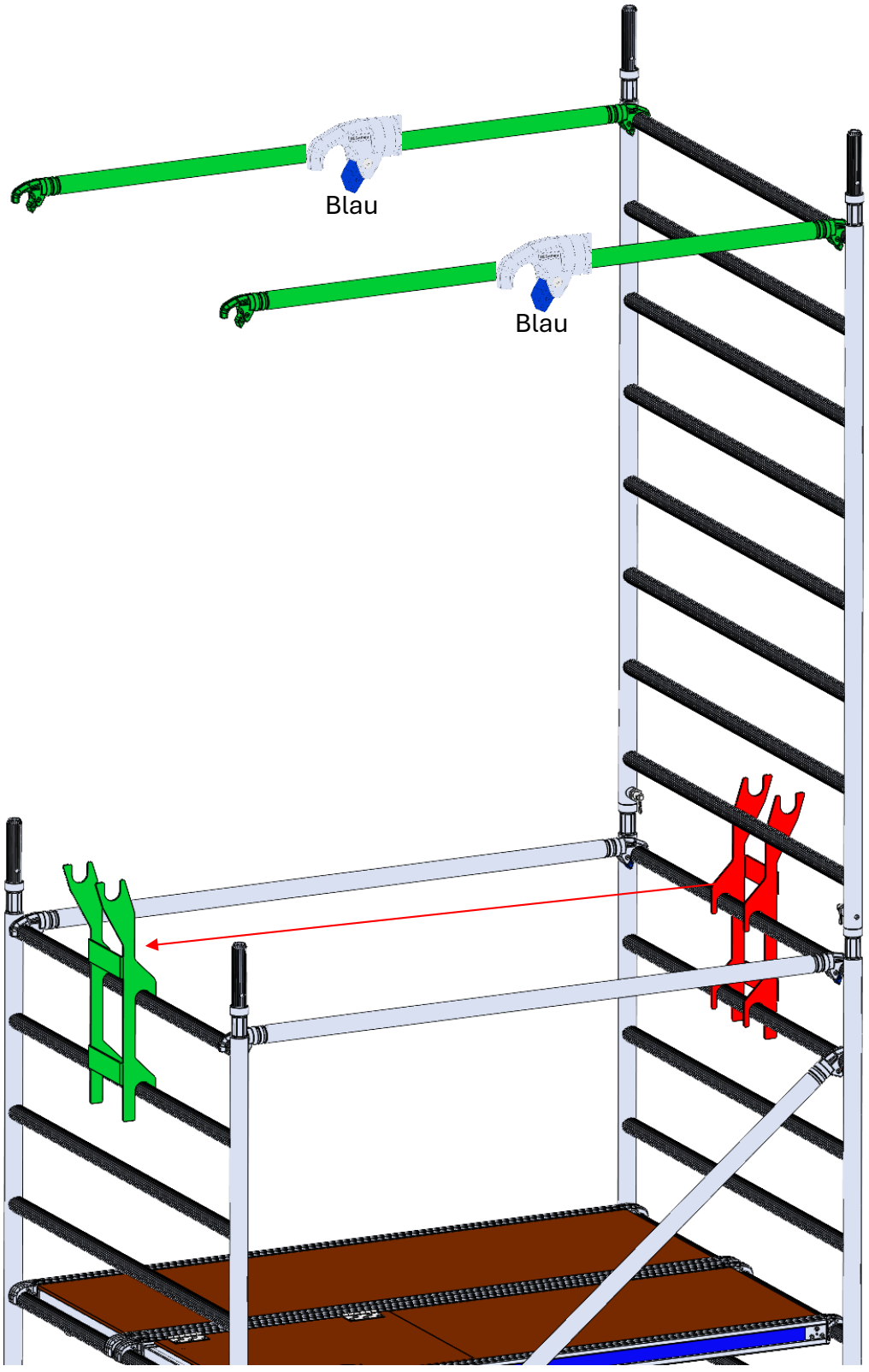

1x Aufsetzleiter 200/140

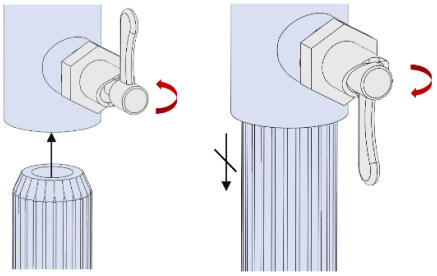




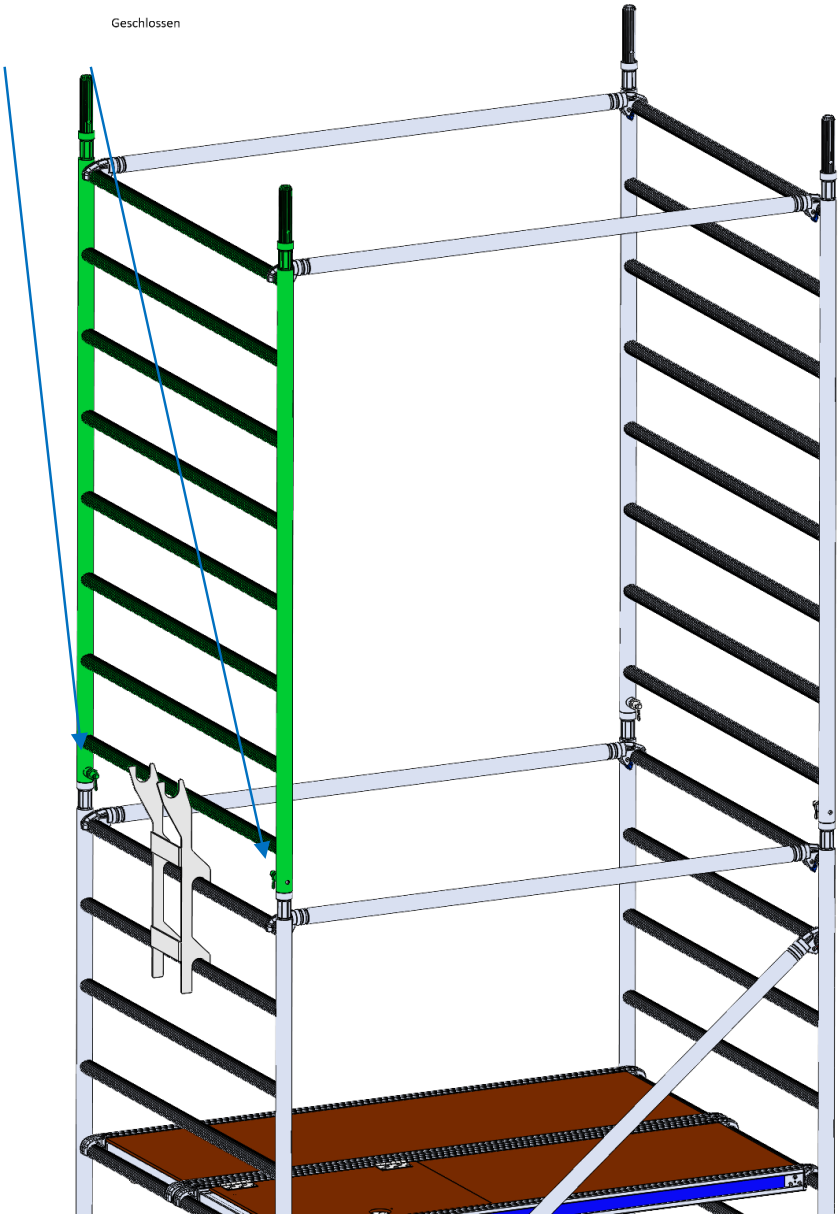

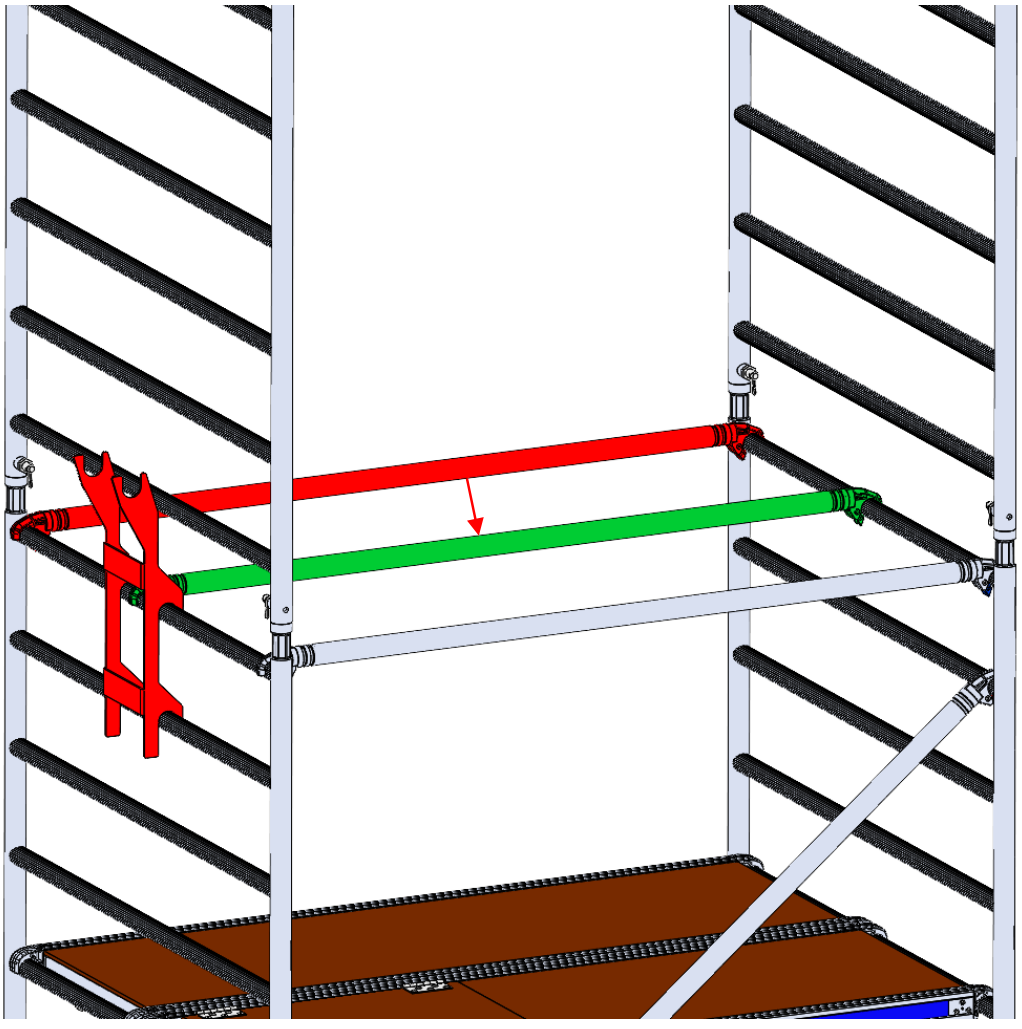

1x Arbeitsbühne 180/60 mit Klappe

Plattformen so einsetzen, dass die Klappen sich

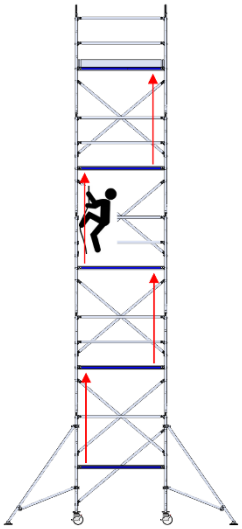

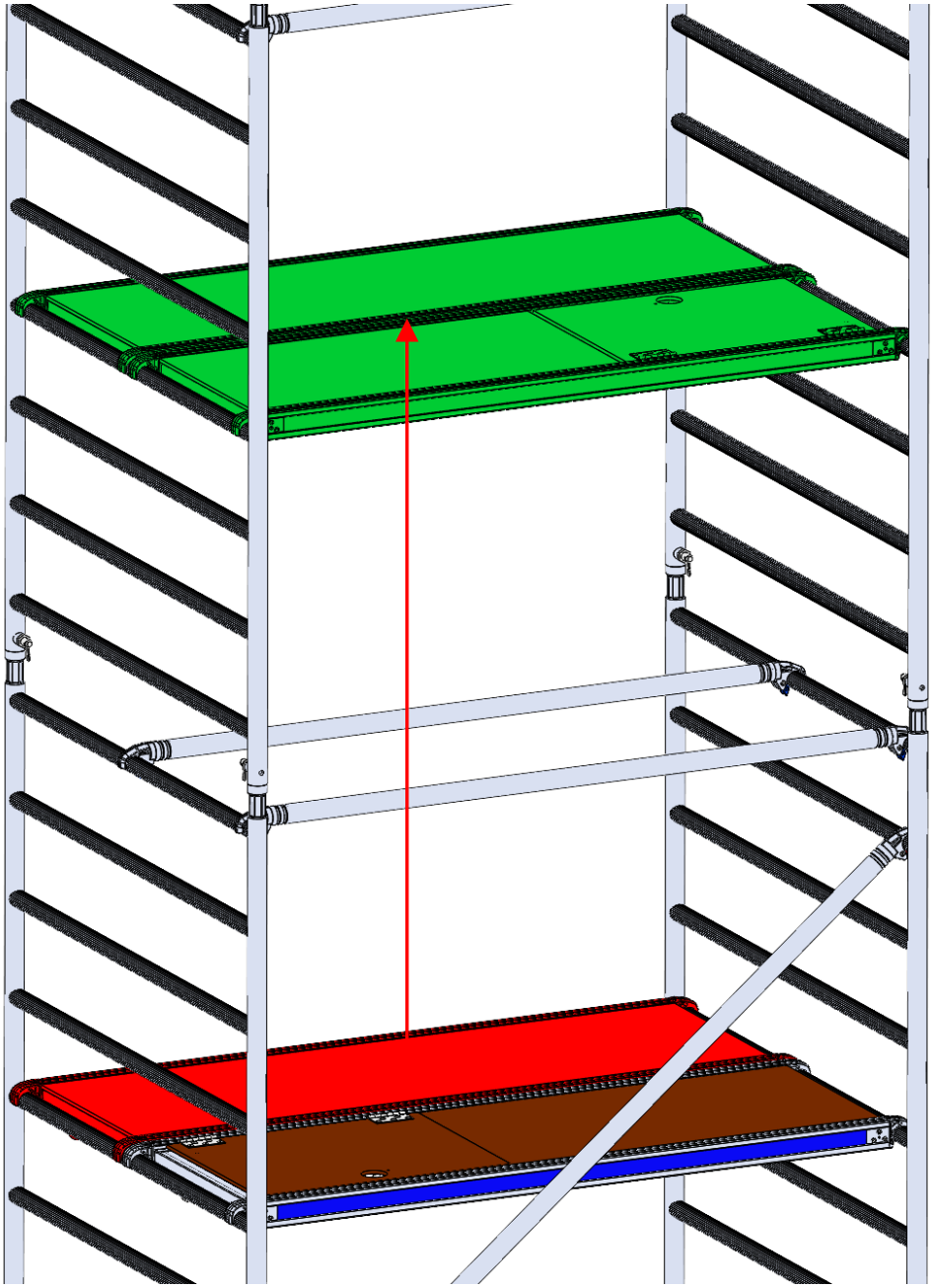

2x Diagonale zu Gerüst 1.8 m

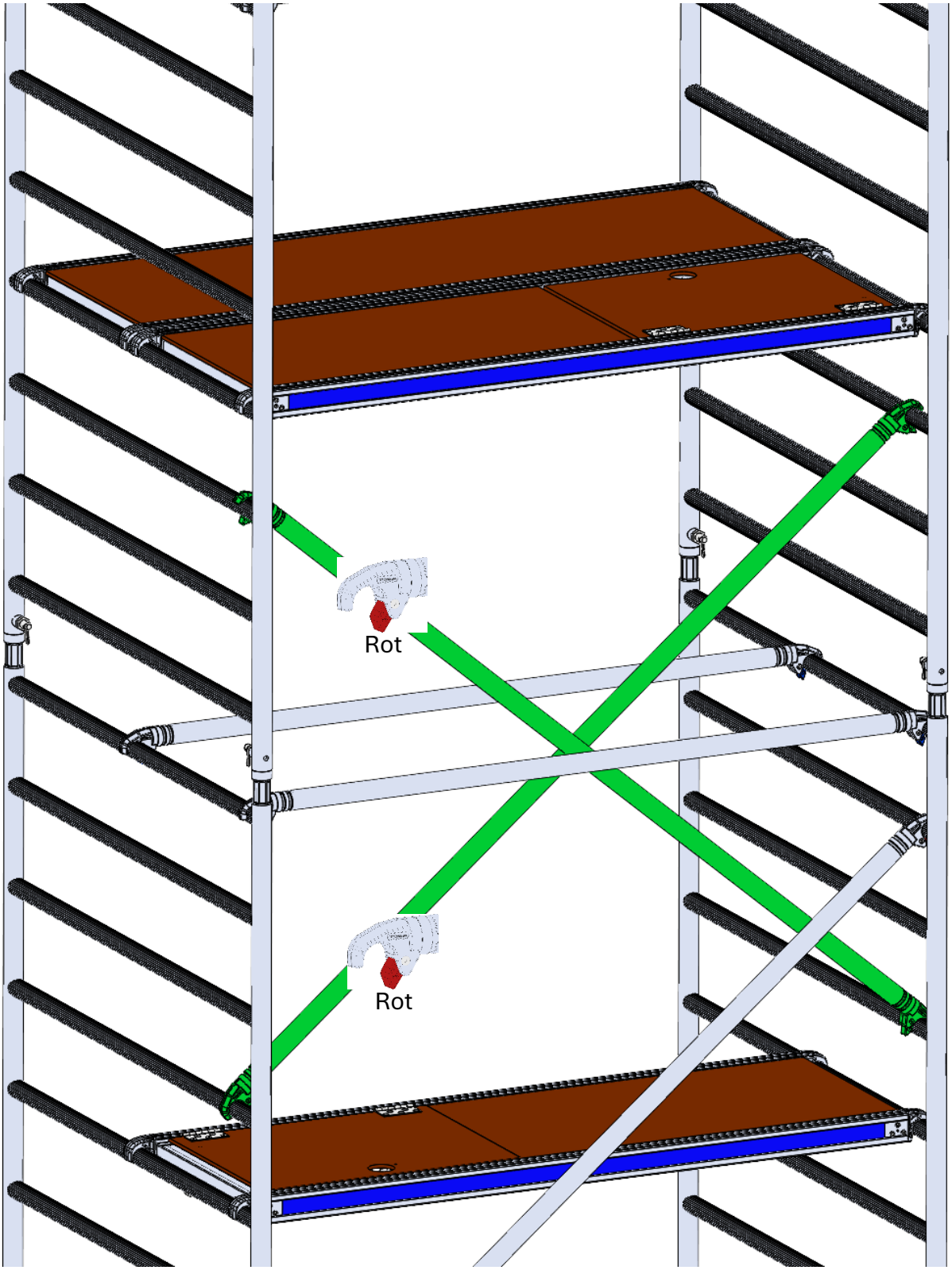

## Achtung

Für Höhe 3 Meter, bis Seite 38 überspringen.

Für alle anderen Höhen; auf Seite 30 fortfahren

Ab Höhe von 4 Meter: 4x Ausleger kurz
Ab Höhe von 8 Meter: 4x Ausleger lang

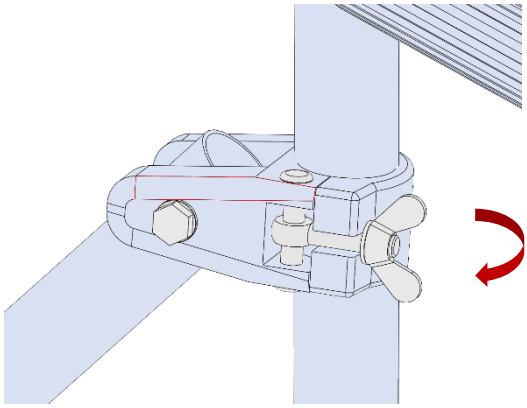


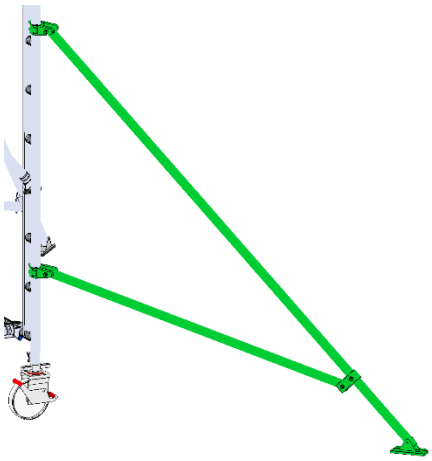

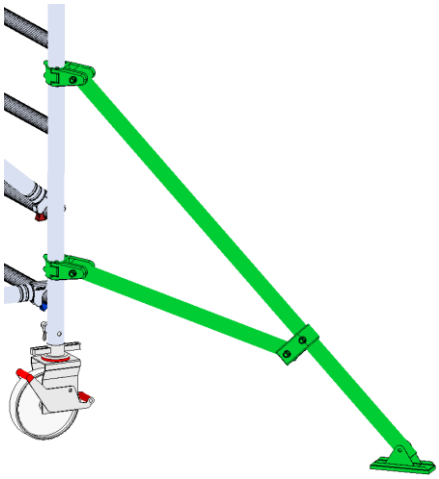

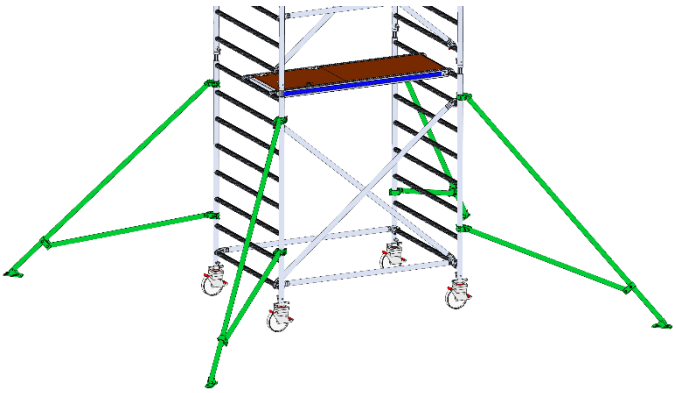

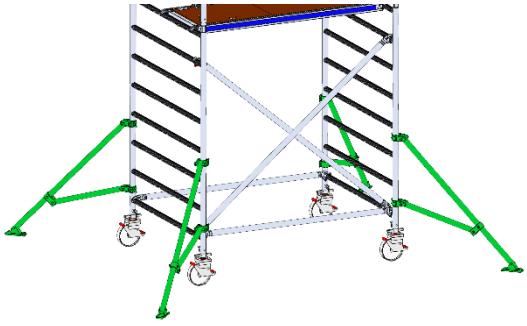

1x Aufbauhilfe
1x Aufsetzleiter 200/140

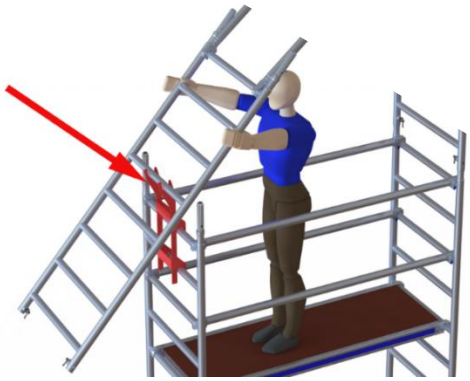

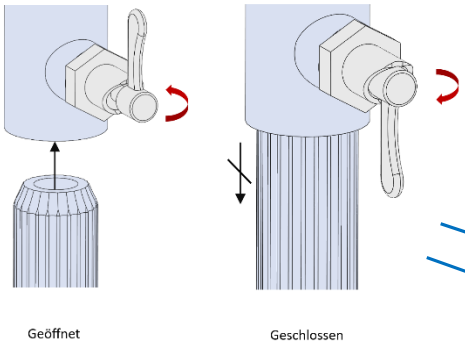

2x Längsriegel 180

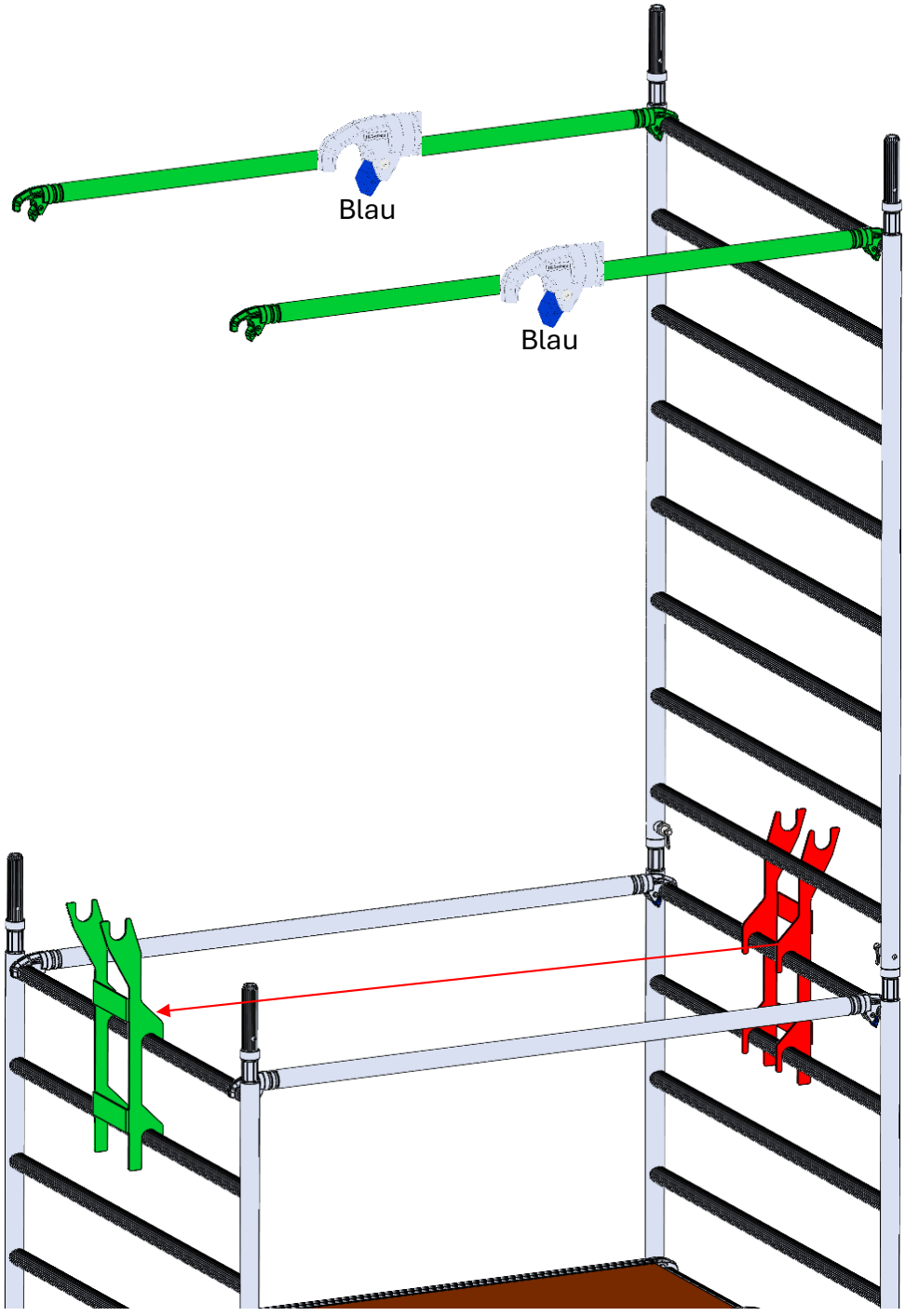

1x Aufsetzleiter 200/140

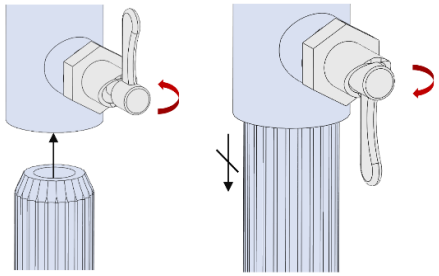

Geöffnet



Geschlossen



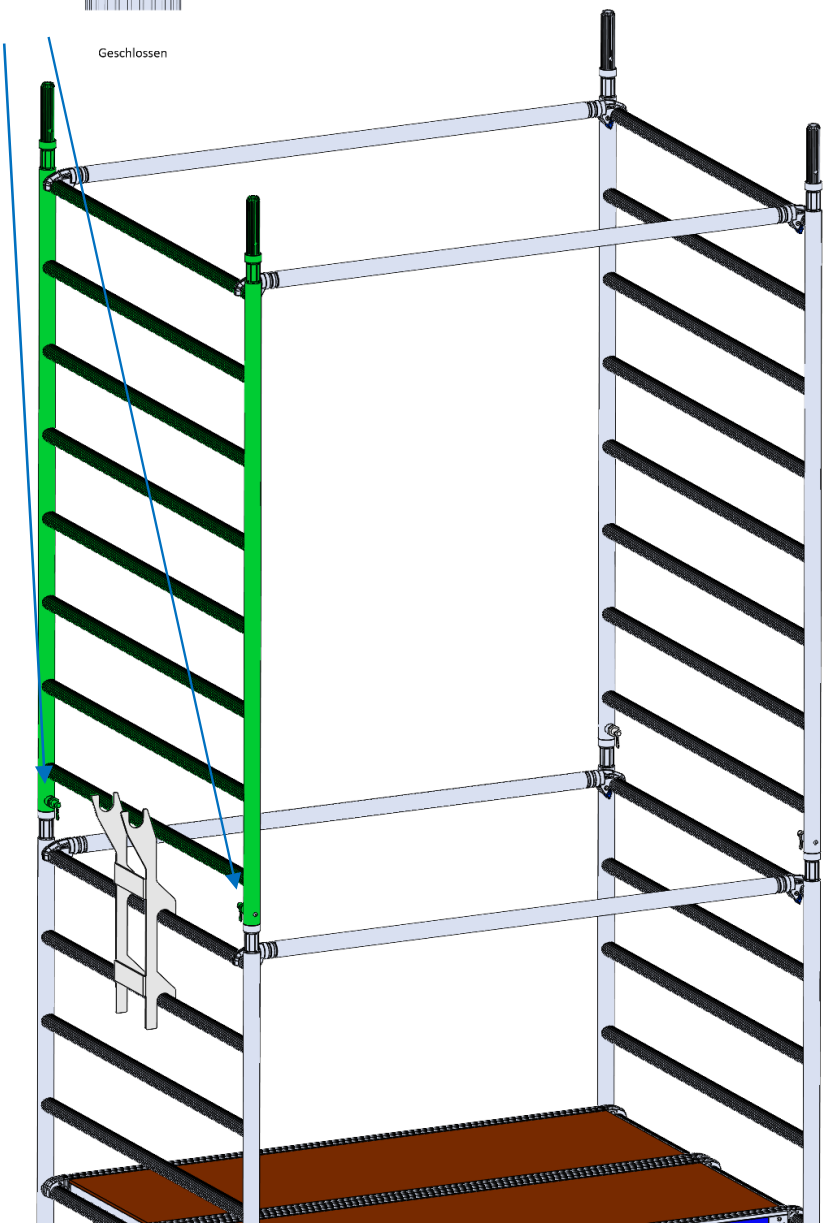

3x Längsriegel 180

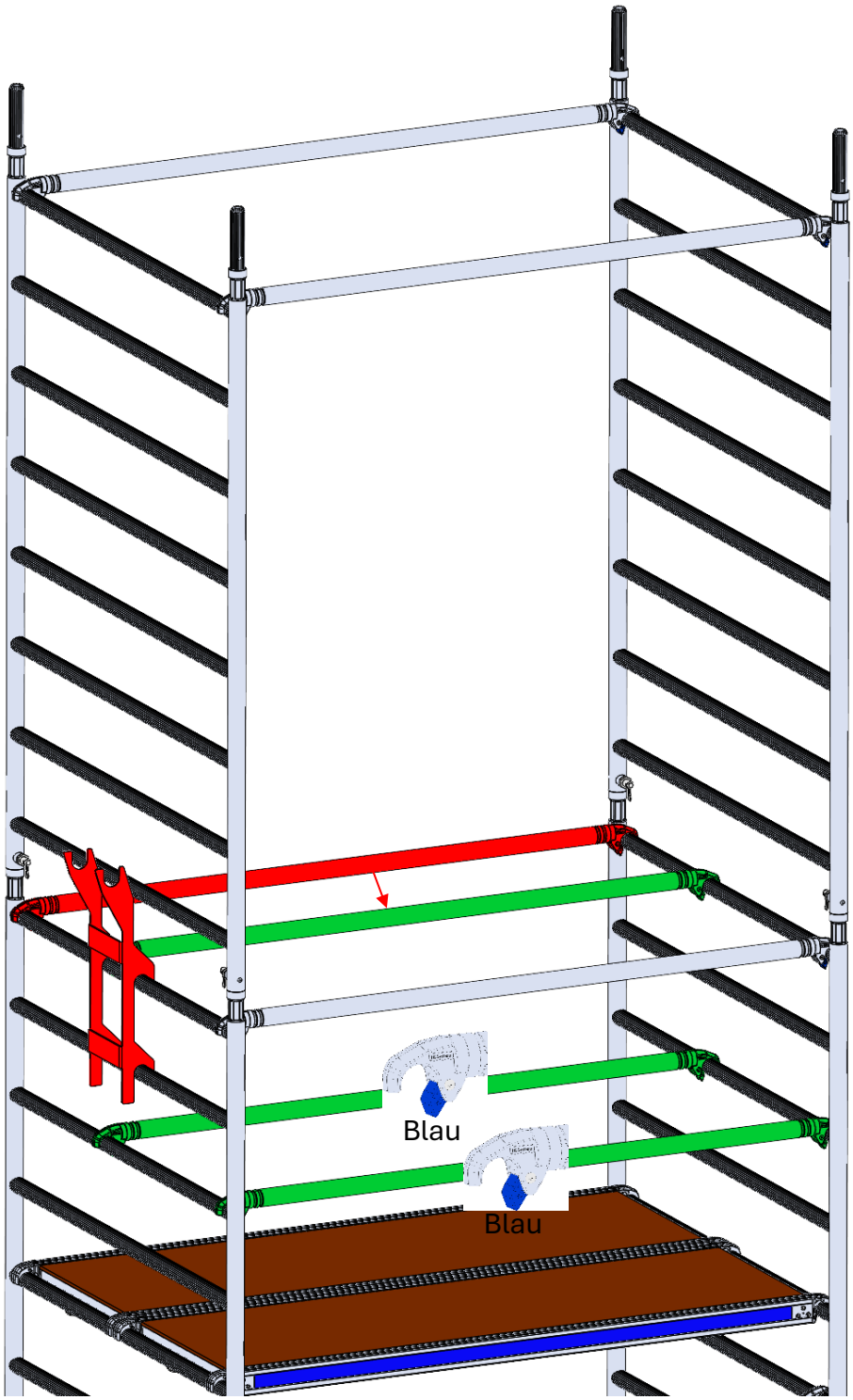

1x Arbeitsbühne 180/60 mit Klappe

Plattformen so einsetzen, dass die Klappen sich

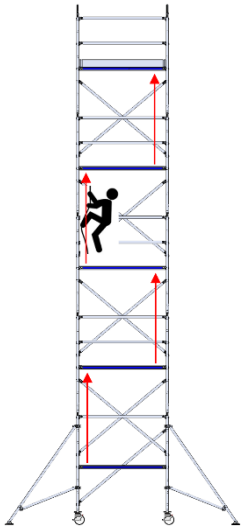

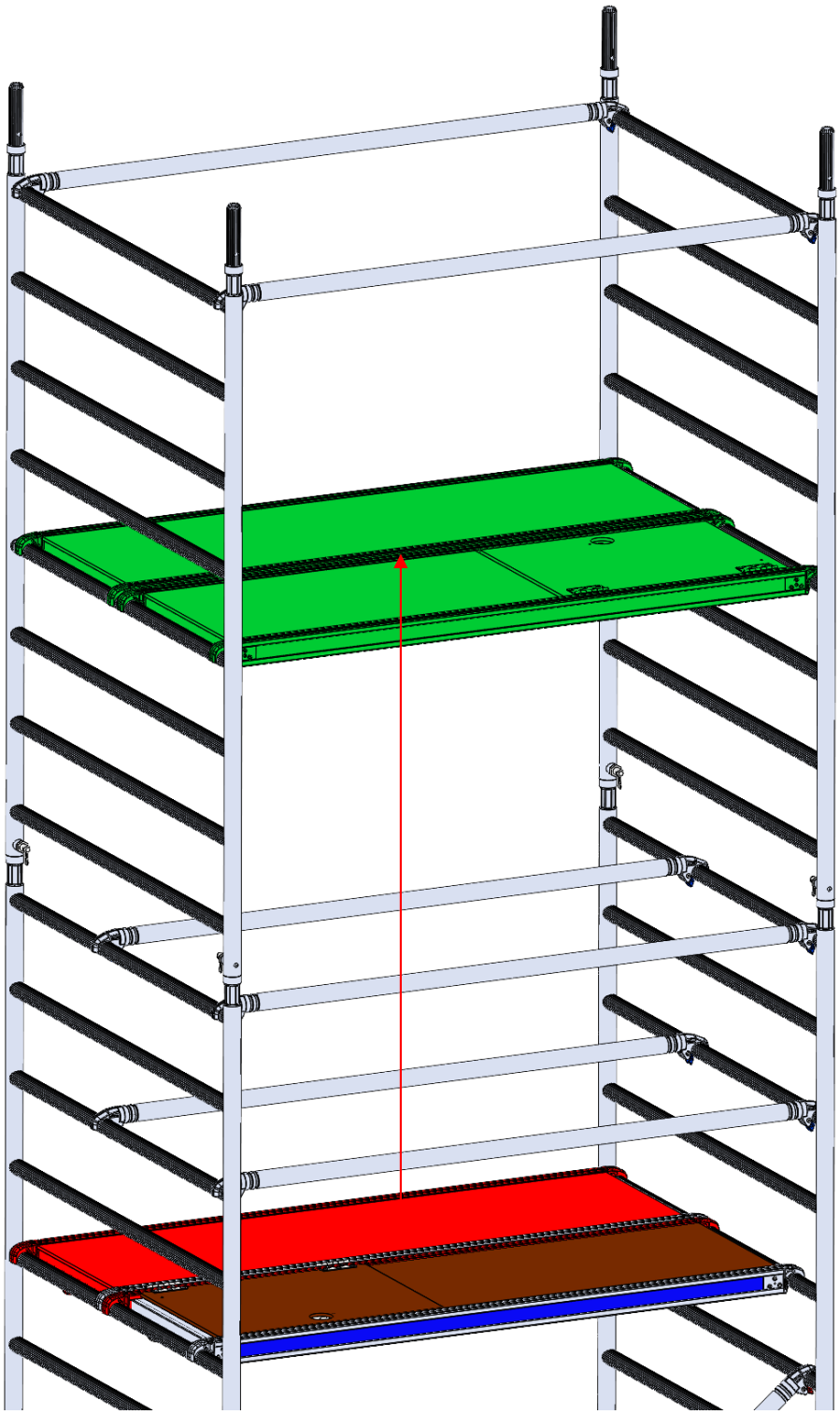

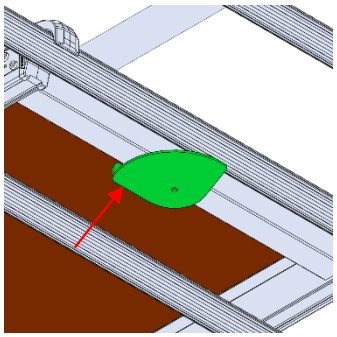

Sicherung

2x Diagonale zu Gerüst 1.8 m

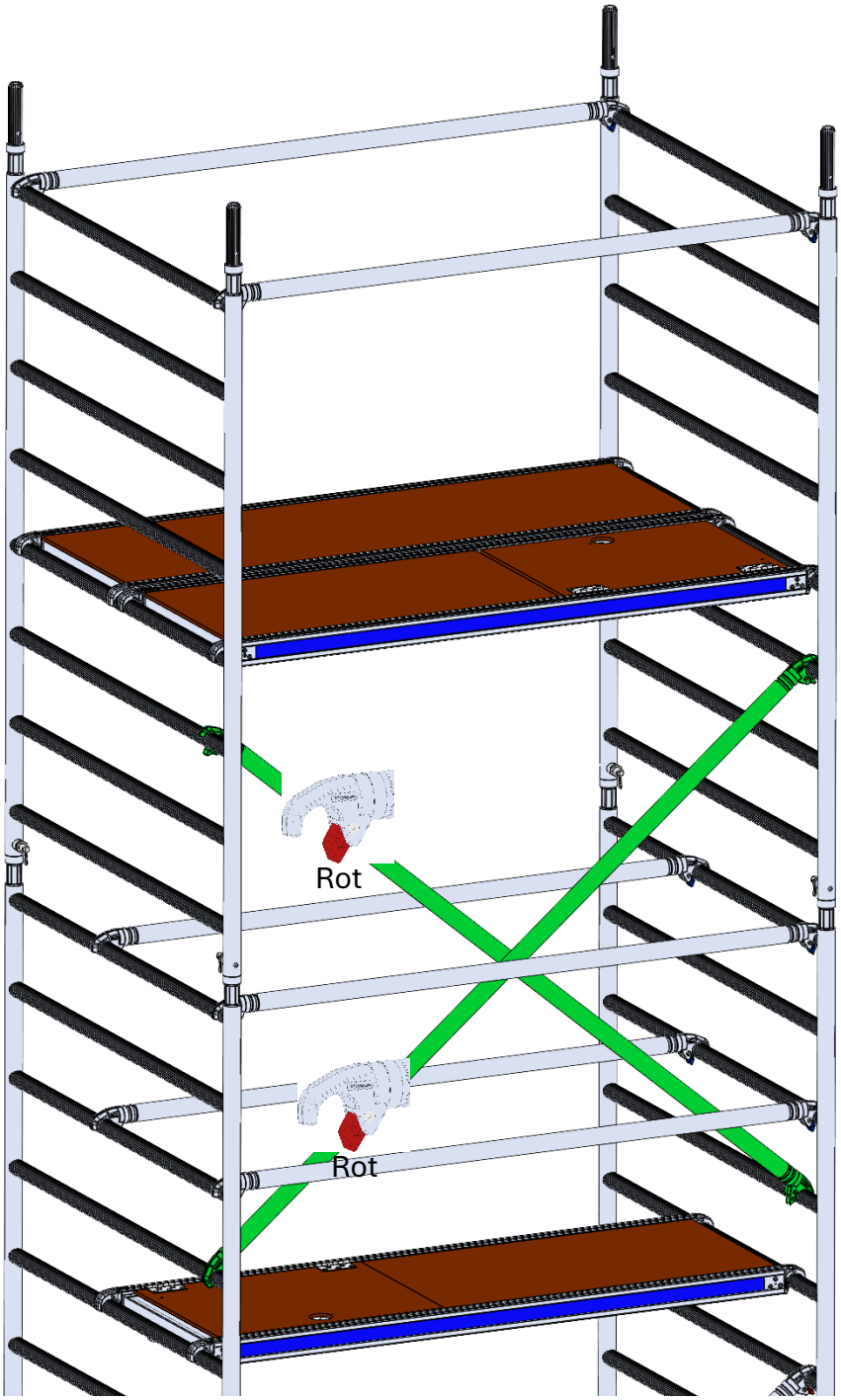

## Achtung

Wenn 2 Meter höher; wieder bei Seite 31 anfangen

Für Arbeitshöhe

| | |
|---|---|
| 4 Meter; | Bei Seite 38 fortfahren |
| 5 Meter; | Bei Seite 38 fortfahren |
| 6 Meter; | Seite 31 – 37 1x wiederholen, danach Seite 38 |
| 7 Meter; | Seite 31 – 37 1x wiederholen, danach Seite 38 |
| 8 Meter; | Seite 31 – 37 2x wiederholen, danach Seite 38 |
| 9 Meter; | Seite 31 – 37 2x wiederholen, danach Seite 38 |
| 10 Meter; | Seite 31 – 37 3x wiederholen, danach Seite 38 |

2x Längsriegel 180

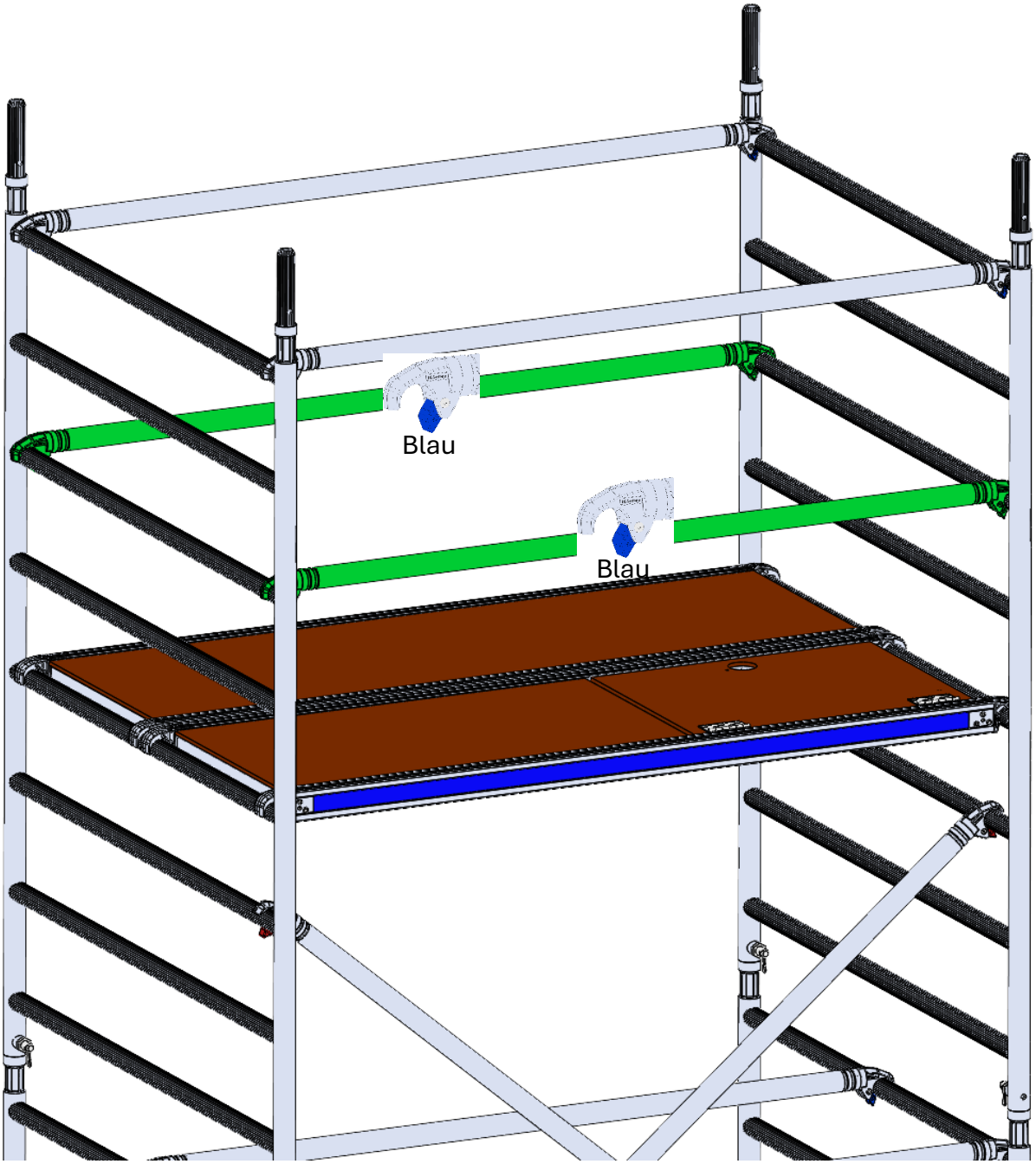

2x Querbordbrett 130

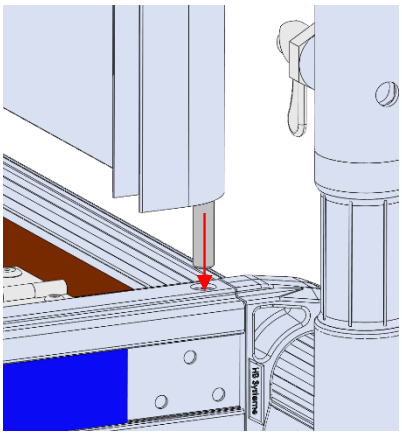

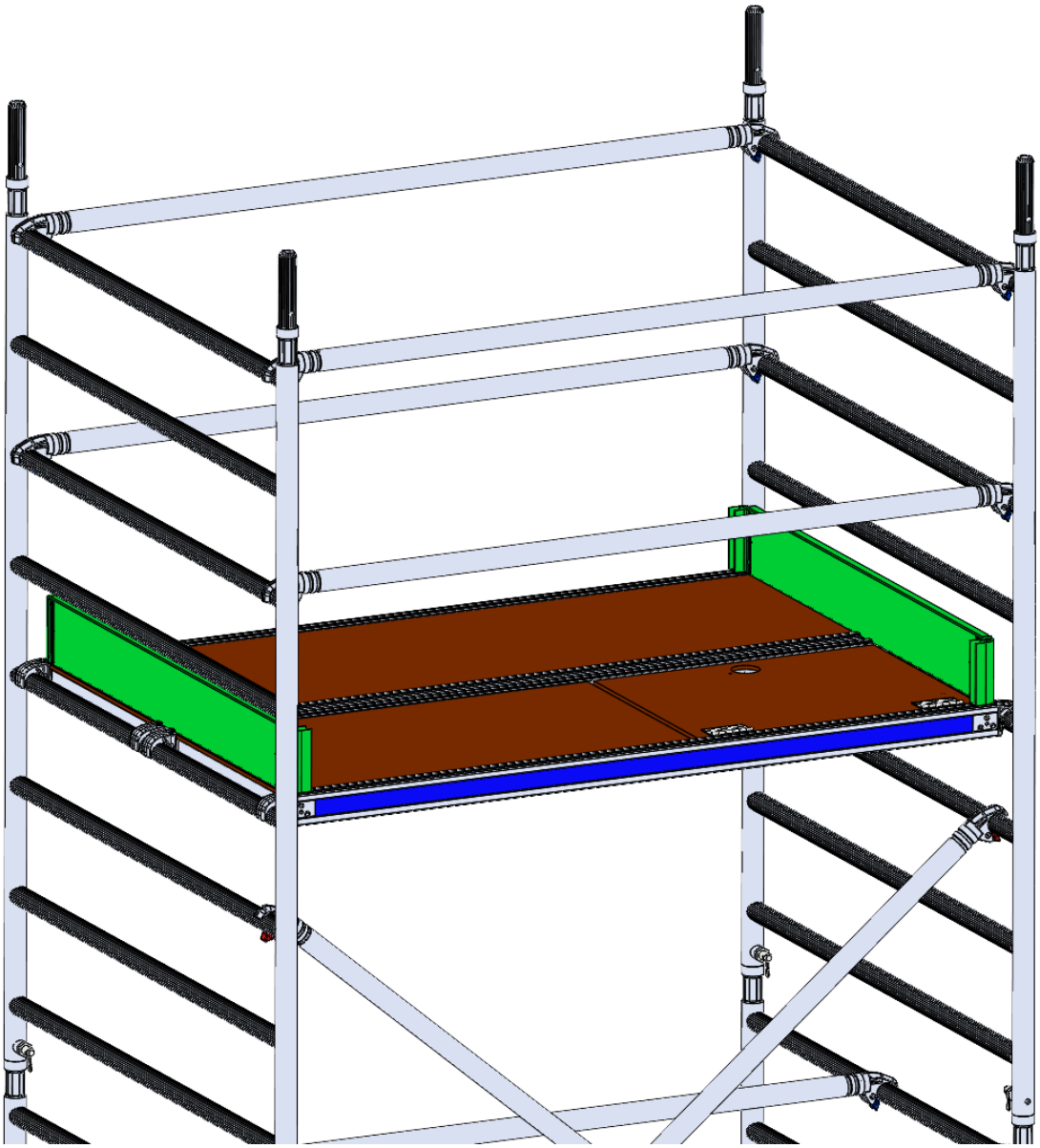

2x Längsbordbrett 180

