HB SYSTEME
Swiss Made

Anleitung zum Aufbau des Gerüsts 733 & 743

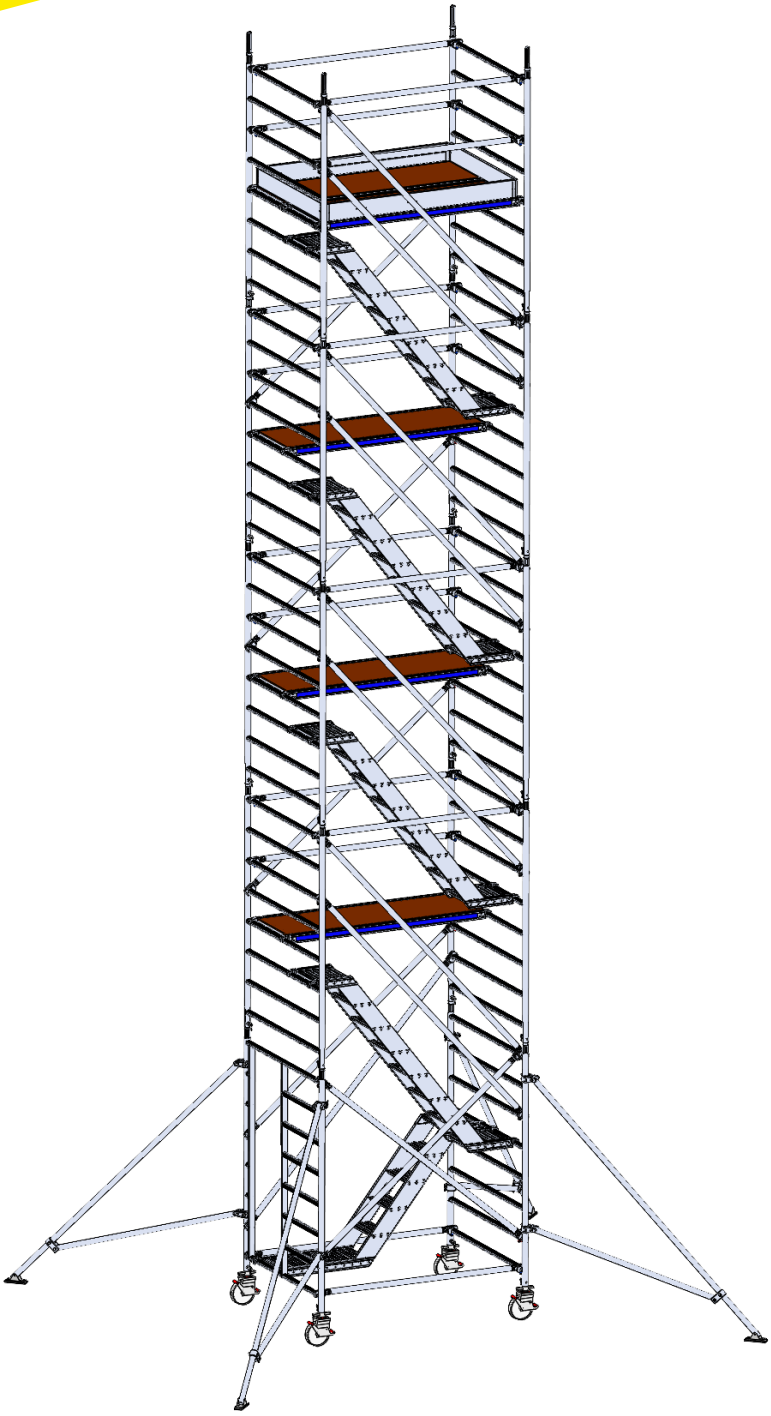

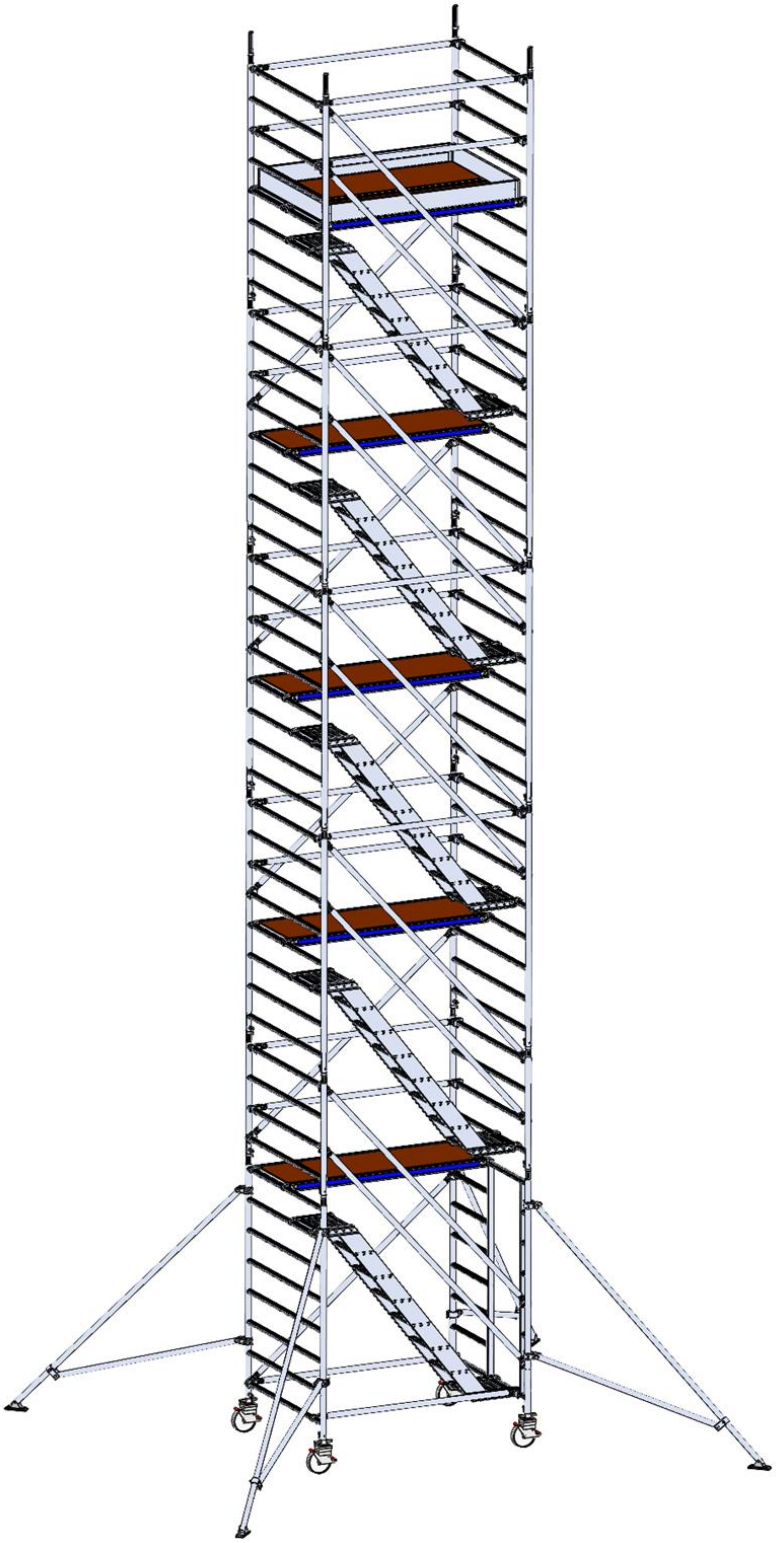

Verwendungsanleitung

- Alle hier aufgeführten Bestimmungen sind Standteil der DIN 4422 Fahrbare Arbeitsbühnen (Fahrgerüst).
- Aufbau und Benutzung des Fahrgerüstes darf nur durch Personen erfolgen, die mit mit dieser Aufbau- und Verwendungsanleitung vertraut sind.

Vor der Benutzung des Rollgerüstes ist zu überprüfen

- die geschlossene Bremshebelstellung der Lenkrollen (Bremshebel nach unten).
- die genau senkrechte Stellung des Fahrgerüstes. Dieses ist durch Auflegen einer Wasserwaage auf das Fahrwerk und Ausrichten mit Hilfe der Spindeln an den Lenkrollen zu erreichen.
- die erforderliche Ausstattung mit Sicherheitsgewichten (Ballastkörper) nach Tabelle Seite 4 (Gewicht 10 kg je Ballastkörper).
- der feste Sitz der Geländer und Zwischenholme und das Vorhandensein des Bordbrettsatzes.
- der feste Bodenkontakt der heruntergedrehten Spindeln.

- Das Begehen und Verlassen der Arbeitsbühne darf nur im Fahrgerüstinneren (Innenaufstieg) erfolgen.
- Bei Verwendung von Zwischenbühnen sind die Durchstiegsöffnungen versetzt anzuordnen und die Aufstiegsseite zwischen 2 Belagtafeln zu wechseln.
- Die Verwendung von Hebezeugen am Fahrgerüst ist nicht zulässig.
- Das Hochreichen von Materialien zur Arbeitsbühne darf über Personen nur dann erfolgen, wenn diese sich innerhalb der Aufstandsfläche befinden.
- Die Nutzlast der Arbeitsbühne beträgt einschliesslich der darauf befindlichen Personen **2kNm2 (200 kg/m2).**
- Je Fahrgerüst darf nur eine Arbeitsplattform benutzt werden. Sollen mehrere Arbeitsplattformen benutzt werden, so ist hierfür ein gesonderter statischer Nachweis erforderlich.
- Beim Arbeiten nicht gegen den Seitenschutz stemmen. Es ist verboten auf Belagflächen zu springen. Vor dem Verschieben des Gerüstes sind lose Teile gegen Herabfallen zu sichern.
- Die Verwendung des Fahrgerüstes ist nur horizontal ebenem, gut befestigtem Boden oder bedarfsweise auf tragfähigen, lastverteilenden Unterlagen zulässig.
- Das Verschieben des Gerüstes hat langsam zu erfolgen. Jeder Aufprall ist zu vermeiden.
- Zum Verschieben sind die Spindelteller so knapp wie möglich zu lüften und die Ausziehlänge der Teleskope ist beizuhalten.
- **Beim Verschieben dürfen sich kein Material und keine Person(en) auf der fahrbaren Arbeitsbühne befinden.**
- Das Fahrgerüst ist in Längsrichtung oder über Eck zu verschieben. Der Boden muss dabei horizontal eben und hindernisfrei sein. Beim Verschieben darf die normale Schrittgeschwindigkeit nicht überschritten werden.
- Bei aufkommendem Sturm ist die Arbeitsbühne zu verlassen und das Fahrgerüst in eine windstille Zone zu verschieben oder anderweitig zu sichern. Die Bremshebel der Fahrrollen sind zu schliessen.
- Bei Windstärken über 6 nach der Beaufort-Skala ist die Benutzung des Fahrgerüstes nicht erlaubt. Überschreiten der Windstärke 6 ist an einer spürbaren Hemmung beim Gehen zu erkennen.
- Bei Nichtbenutzung ist das Gerüst zu einem verkehrsarmen, windstillen Abstellplatz zu verschieben oder anderweitig zu sichern. Die Bremshebel bei der Fahrrollen sind zu schliessen.
- Bei der Benutzung des Teleskopfahrbalkens müssen nach Abstellen des Gerüstes die Spindeln der Teleskope heruntergespindelt werden, um so einen sicheren Stand gewährleisten. Die Lenkrollen soll Dabei nicht entlastet werden.
- Die Benutzung beschädigter Gerüstbauteile sowie falsch montierte oder beschädigtes Gerüst ist nicht zulässig.
- Beschädigte Teile des Gerüstes einschliesslich der Fahrrollen sind gegen Originalteile auszutauschen
- Das Versetzen des Gerüstes mit Hebezeugen ist unzulässig
- Die Grundriegel und Horizontaldiagonalen sind für den Arbeitsvorgang **grundsätztlich** einzubauen. Sie dürfen nur für das Ueberfahren von Hindernissen (Werkbänken u.ä.) vorübergehend entfernt werden.
- Das unterste Diagonalenpaar darf nur für das Ueberfahren von Hindernissen vorübergehend bis zur 4. Sprosse versetzt werden.
- Vor Benutzung der fahrbaren Arbeitsbühne ist deren vollständig und richtiger Aufbau zu überprüfen
- Zur Vermeidung von Belagsbeschädigung druckempfindlicher Bodenflächen sind diese vor Einsatz des Fahrgerüstes entsprechend abzudecken.

Gerüste Ballastierung

- Wenn das Gerüst befestigt wird, ist keine Ballastierung notwendig.
- Das Ballastgewicht wird so weit unten wie möglich montiert.
- Ballast-Gewicht à 10 kg Artikelnummer 789011

Typ 733 HB Treppen-Rollgerüst, Plattformlänge 1.80 m, Breite 1.40 m Munk 1.8 m x 1.35m ab 3m mit Auslegern

* ohne Sicherung kein Aufbau zulässig

Typ	733 024	733 034	733 044	733 074	733 064
Standhöhe	2.20 m	3.20 m	4.20 m	5.20 m	6.20 m
Innenbereich, mittiger Aufbau	0		0		0
Innenbereich, wandseitiger Aufbau	0		0		0
Aussenbereich, mittiger Aufbau	120 kg		0		0
Aussenbereich, wandseitiger Aufbau	120 kg		0		0

Typ	733 074	733 084	733 094	733 104
Standhöhe	7.20 m	8.20 m	9.20 m	10.20 m
Innenbereich, mittiger Aufbau		0		0
Innenbereich, wandseitiger Aufbau		0		0
Aussenbereich, mittiger Aufbau		*	*	*
Aussenbereich, wandseitiger Aufbau		*	*	*

Typ 743 HB Treppen-Rollgerüst, Plattformlänge 2.60 m, Breite 1.40 m Munk 2.45 m x 1.35m ab 3m mit Auslegern

Typ	743 024	743 034	743 044	743 054	743 064
Standhöhe	2.20 m	3.20 m	4.20 m	5.20 m	6.20 m
Innenbereich, mittiger Aufbau	0		0		0
Innenbereich, wandseitiger Aufbau	0		0		0
Aussenbereich, mittiger Aufbau	140 kg		0		0
Aussenbereich, wandseitiger Aufbau	140 kg		0		0

Typ	743 074	743 084	743 094	743 104
Standhöhe	7.20 m	8.20 m	9.20 m	10.20 m
Innenbereich, mittiger Aufbau		0		0
Innenbereich, wandseitiger Aufbau		0		0
Aussenbereich, mittiger Aufbau		*	*	*
Aussenbereich, wandseitiger Aufbau		*	*	*

Zur Hilfe beim Aufbau kann auf unserer Website ein Video darüber angeschaut werden:
https://hbsysteme.ch/media/videos/aufbau-743044_komprimiert.mp4

Anleitungsverzeichnis

Standhöhe	1. Schritt	2. Schritt	3. Schritt	4. Schritt	5. Schritt
2 Meter	5 – 13	37 – 39			
3 Meter	14 – 28	37 – 39			
4 Meter	5 – 13	29 – 39			
5 Meter	14 – 39				
6 Meter	5 – 13	29 – 36	30 – 39		
7 Meter	14 – 36	30 – 39			
8 Meter	5 – 13	29 – 36	30 – 36	30 – 39	
9 Meter	14 – 36	30 – 36	30 – 39		
10 Meter	5 – 13	29 – 36	30 – 36	30 – 36	30 – 39

Die Seiten 30 – 36 können mehrmals wiederholt werden.

Der Knielauf kann zusätzlich erworben werden.

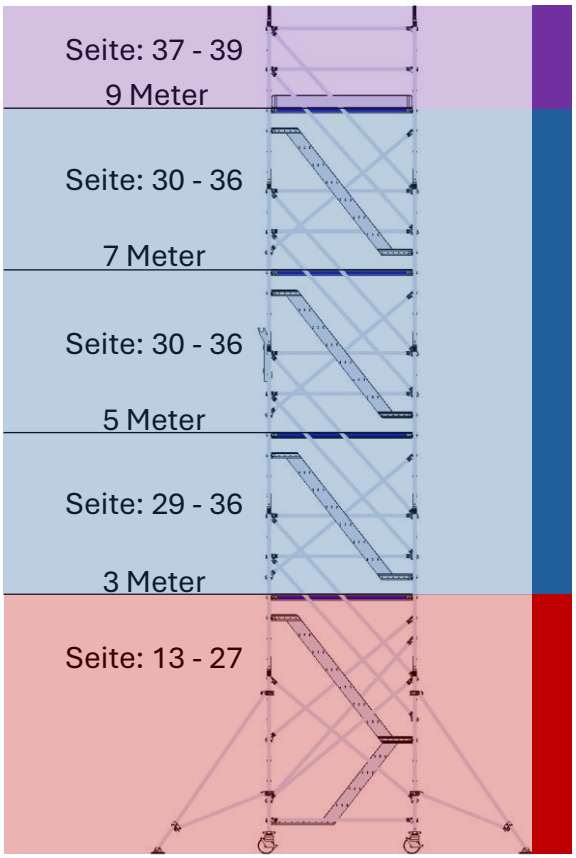

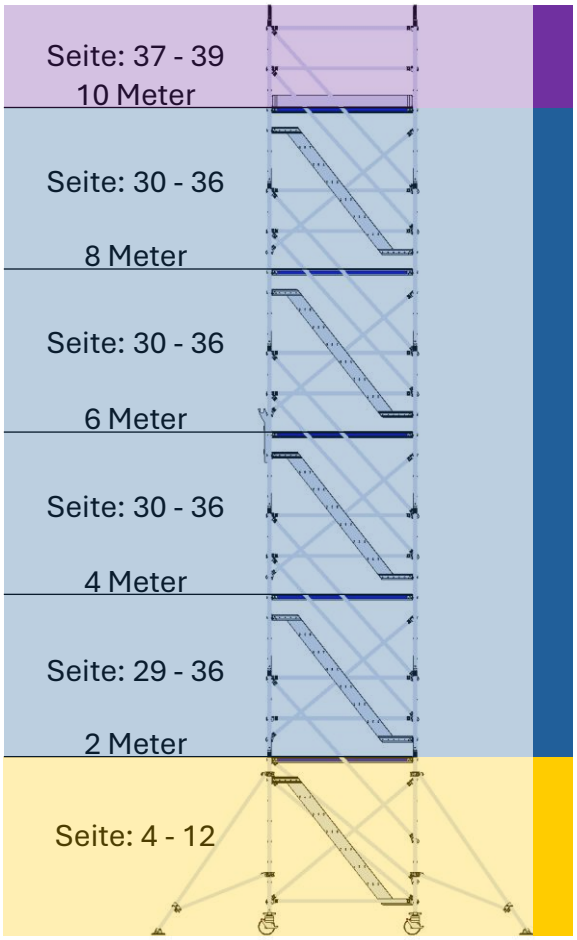

1x Aufsetzleiter 200/140
1x Aufsetzleiter mit Einstieg

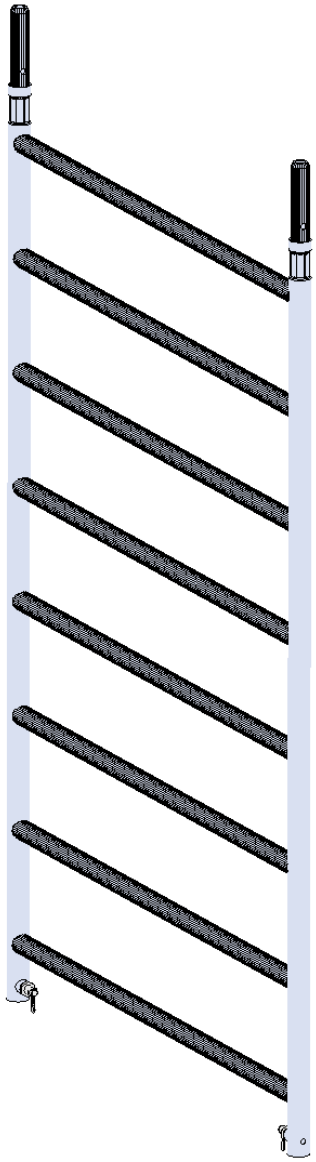

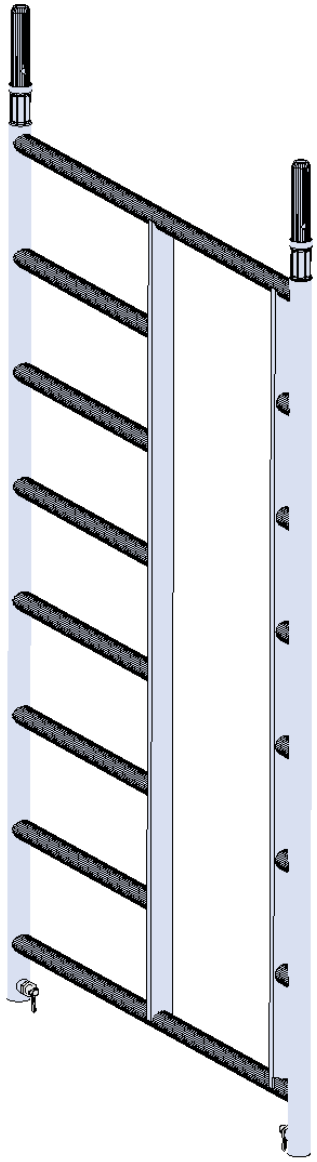

4x Lenkrolle 200 mm, 11.9 kN, mit Spindel

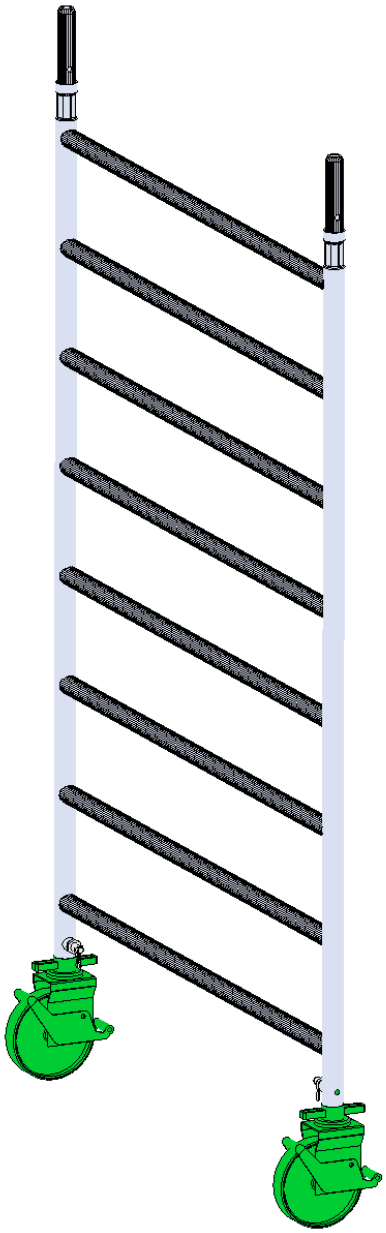

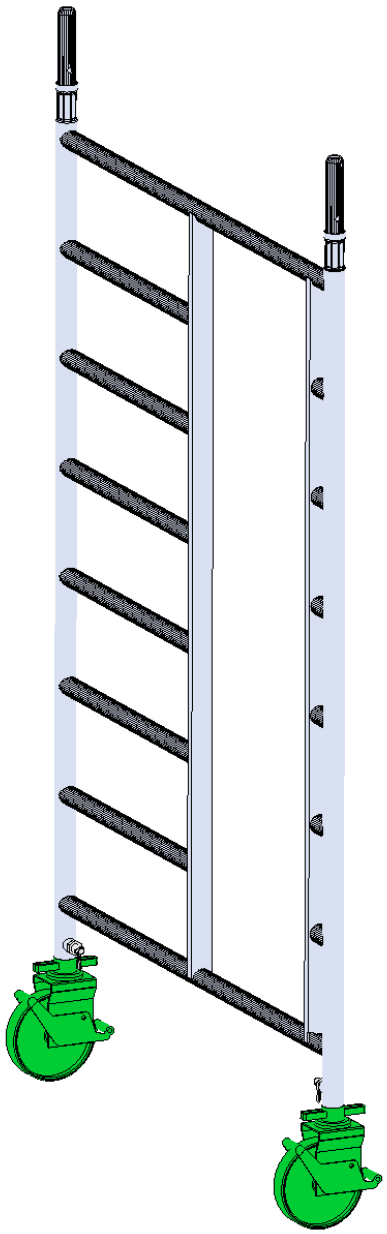

2x Längsriegel 180
1x Diagonale zu Gerüst 1.8 m

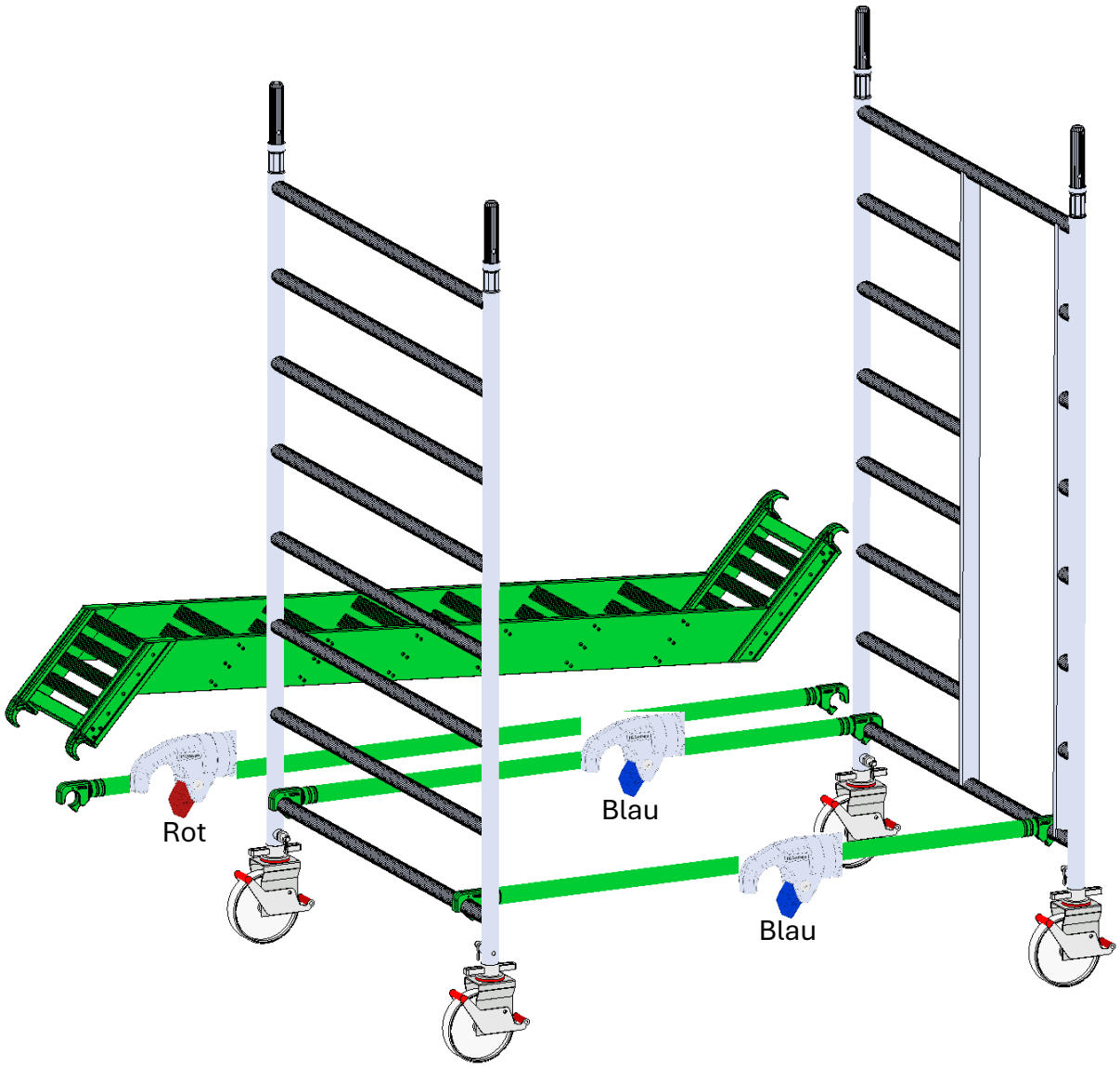

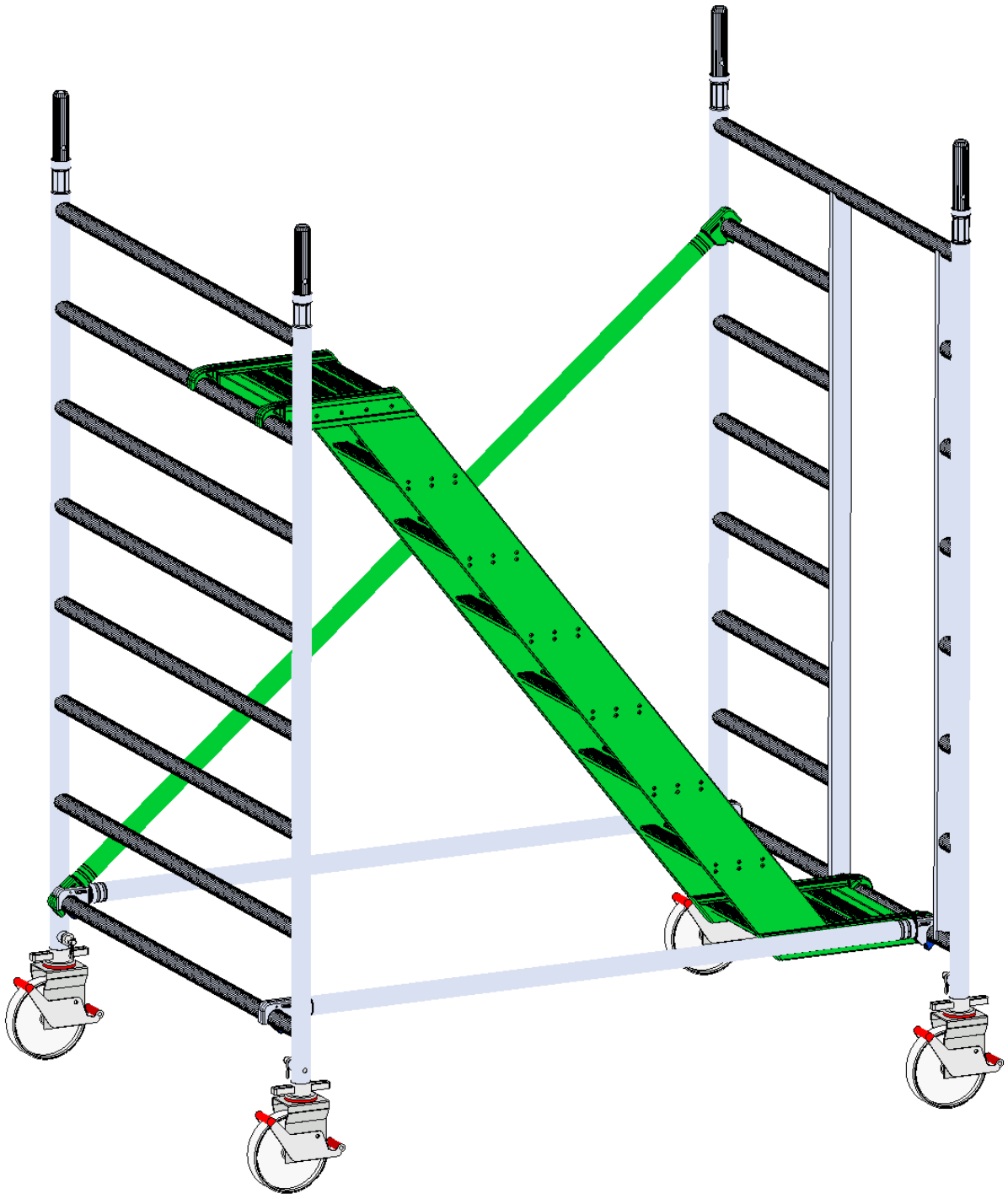

Ausrichten mit Wasserwaage

Vor dem Betreten: Bremsen anziehen

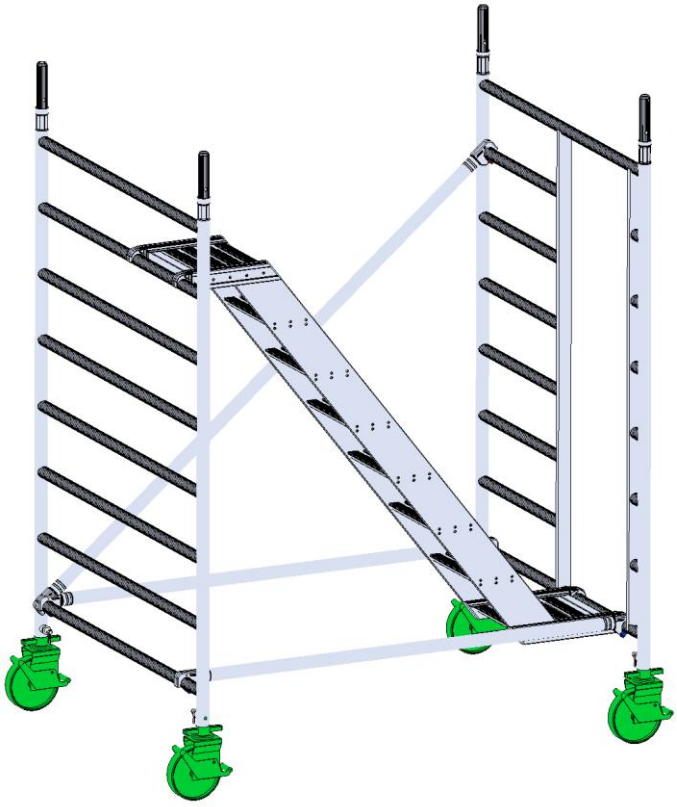

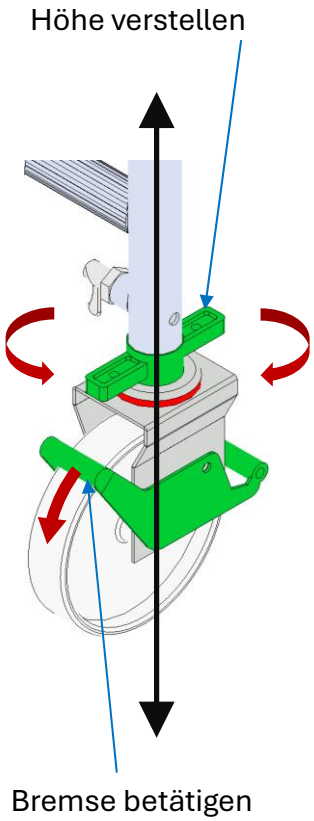

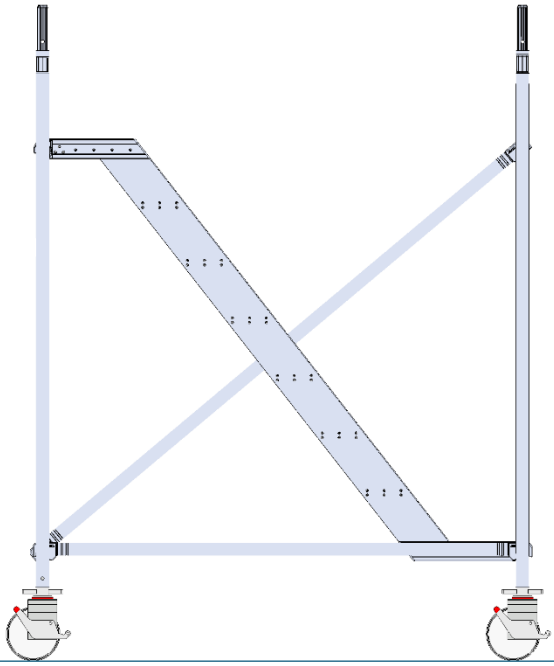

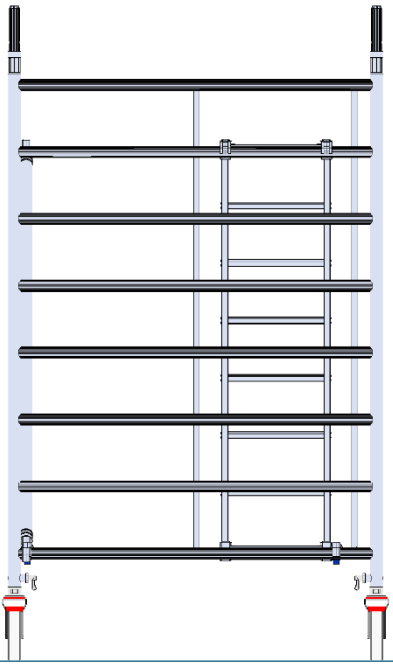

2x Aufsetzleiter 100/140

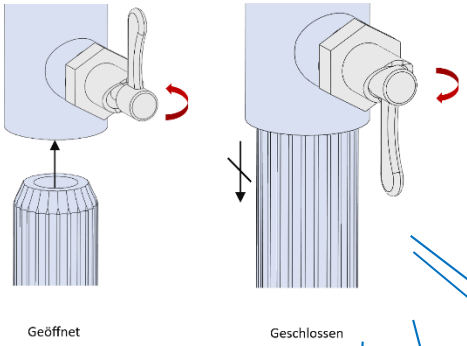

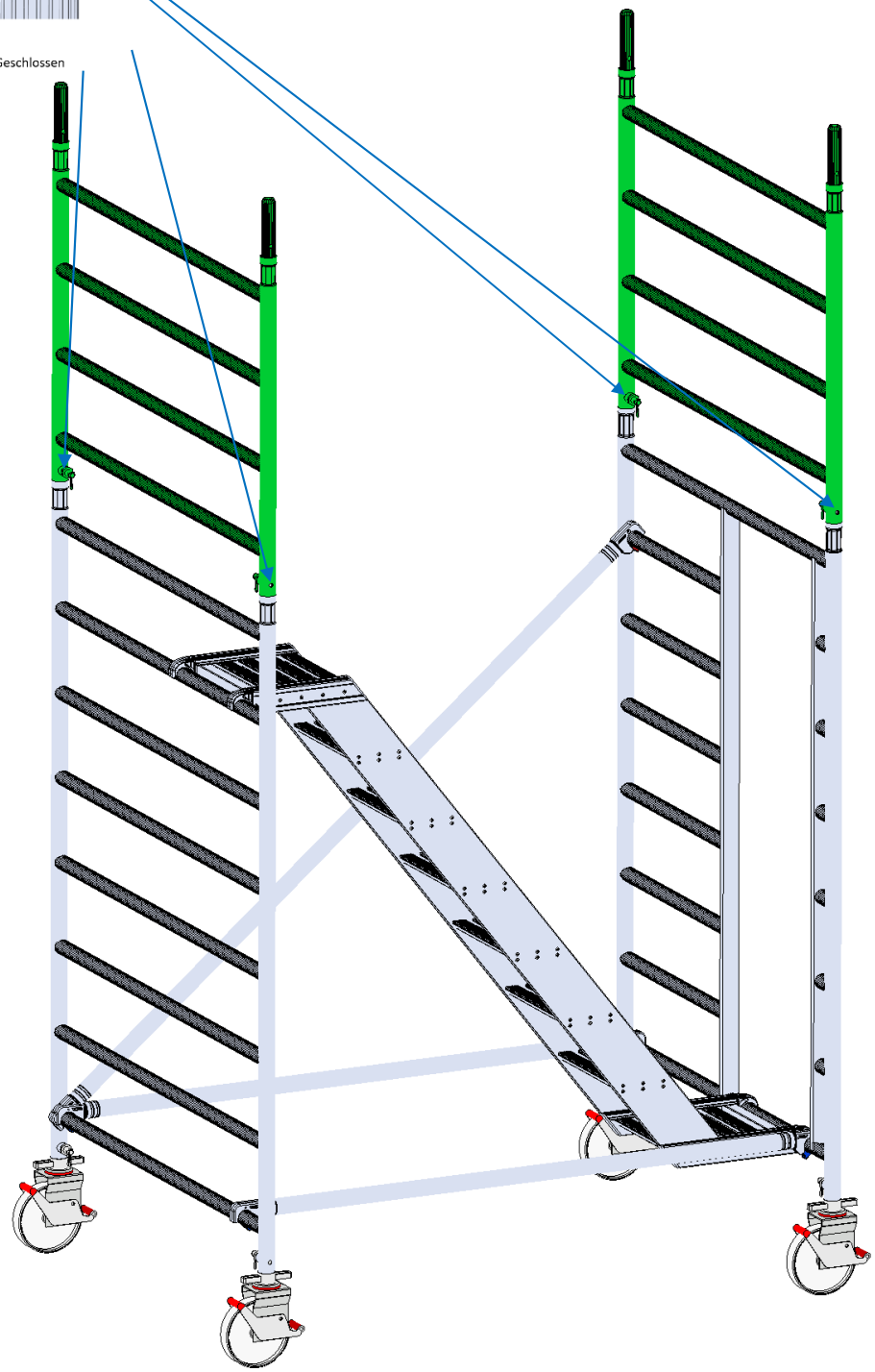

1x Geländer zu Gerüsttreppe 180 „Handlauf“
1x Geländer zu Gerüsttreppe 180 „Knielauf“ (kann zusätzlich erworben werden)

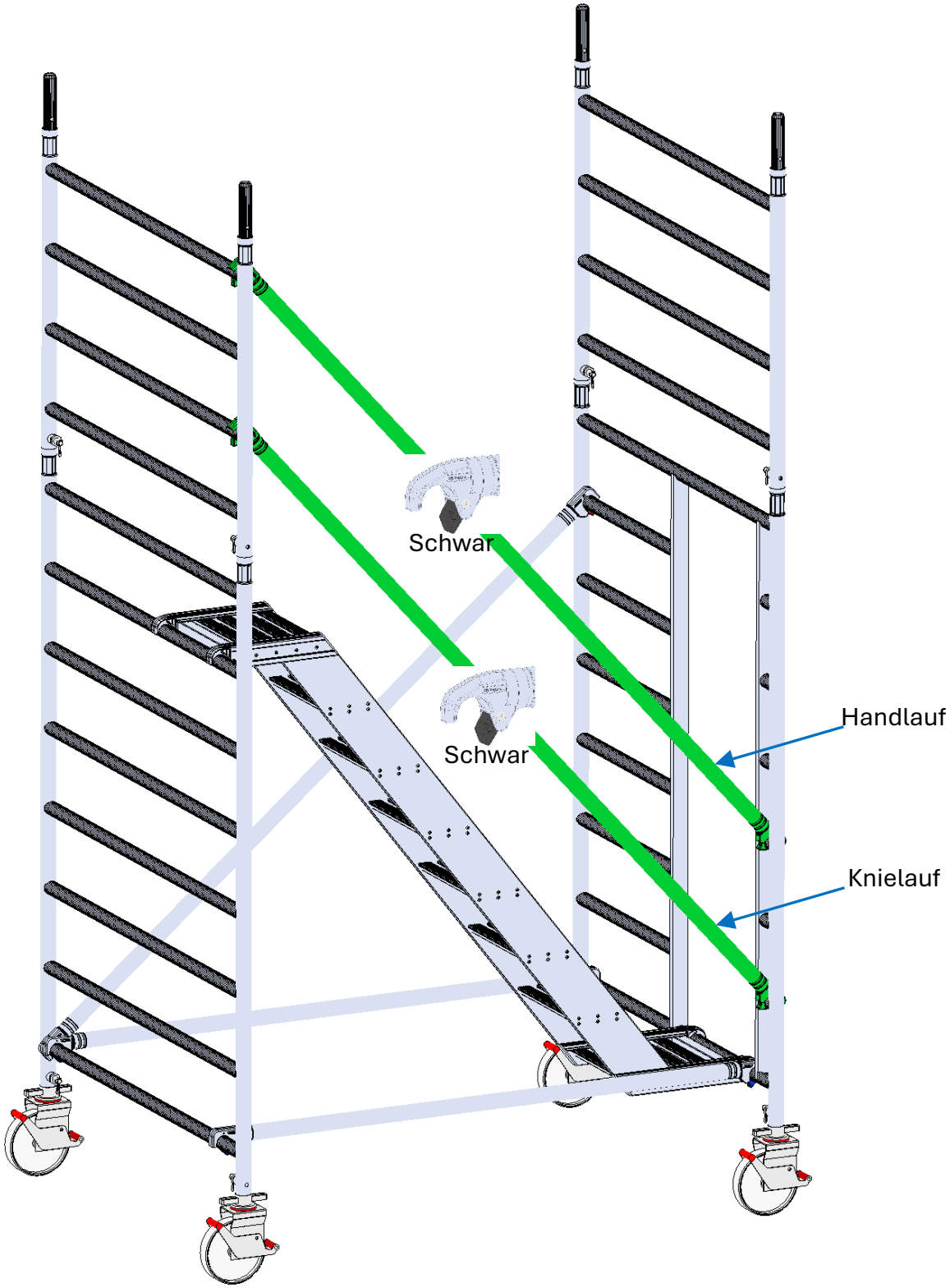

2x Längsriegel 180
1x Arbeitsplattform 180/60

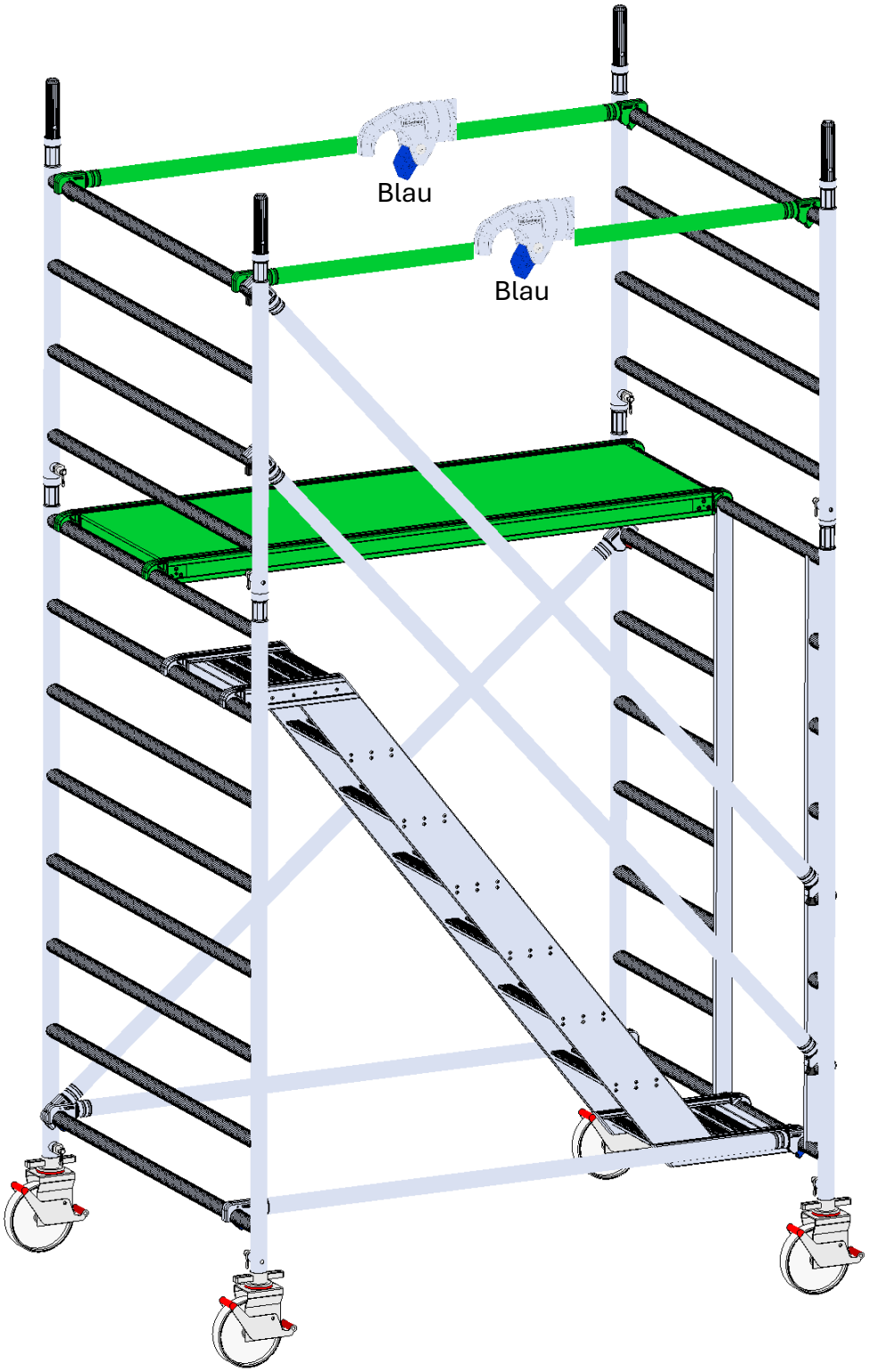

Achtung

Für Standhöhe 2 Meter, bis Seite 37 überspringen

Für Alle anderen: bis Seite 29 überspringen

1x Aufsetzleiter 200/140
1x Aufsetzleiter mit Einstieg

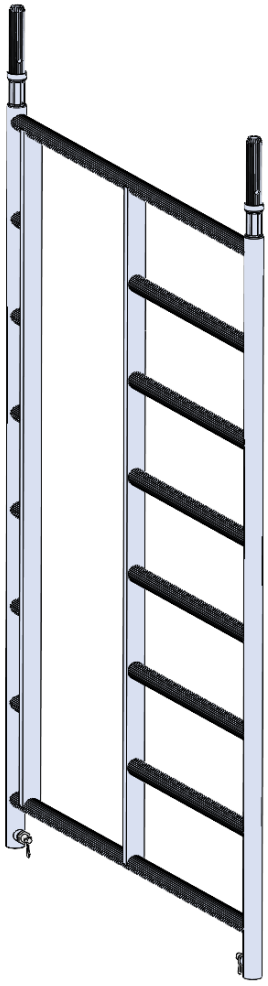

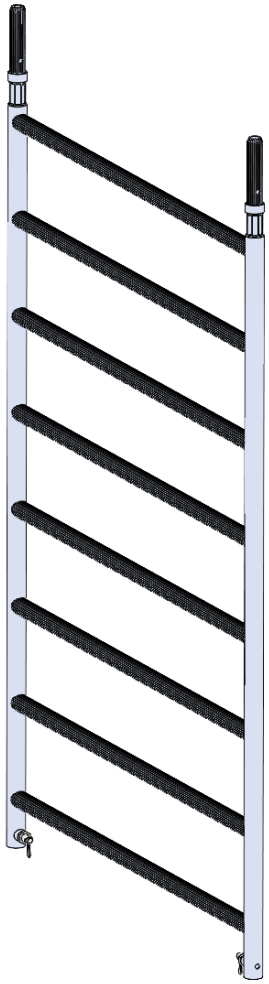

4x Lenkrolle 200 mm, 11.9 kN, mit Spindel

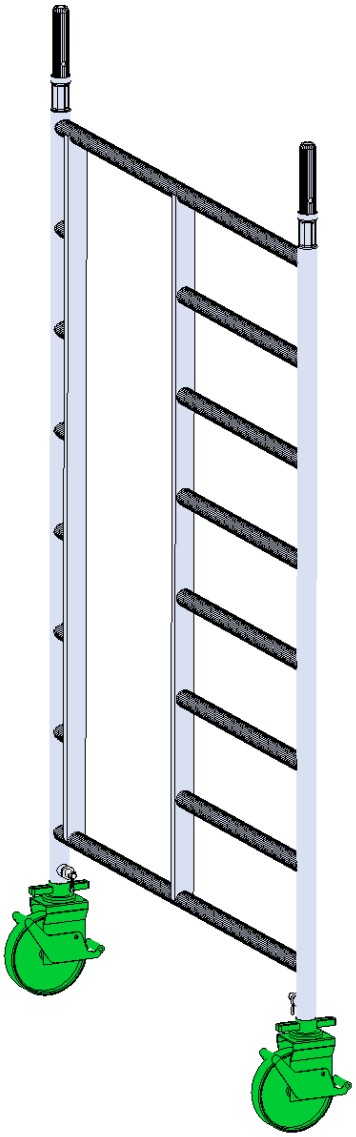

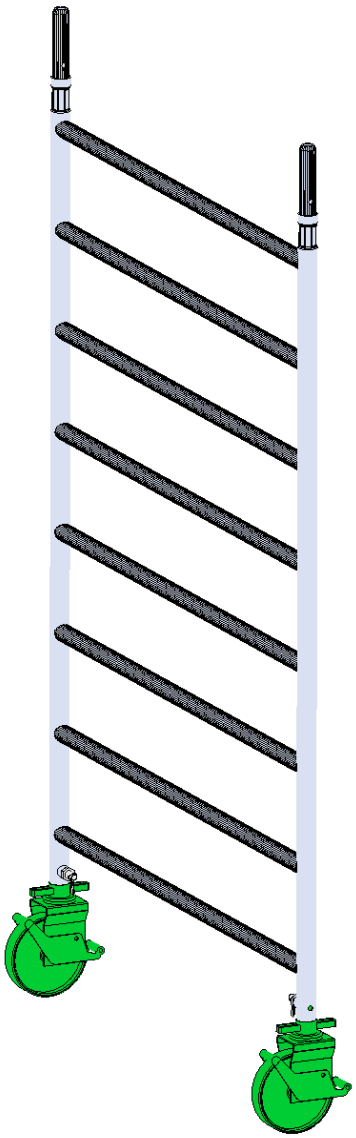

2x Längsriegel 180
1x Diagonale zu Gerüst 1.8 m
1x Meter-Treppe zu Länge 1.80 m

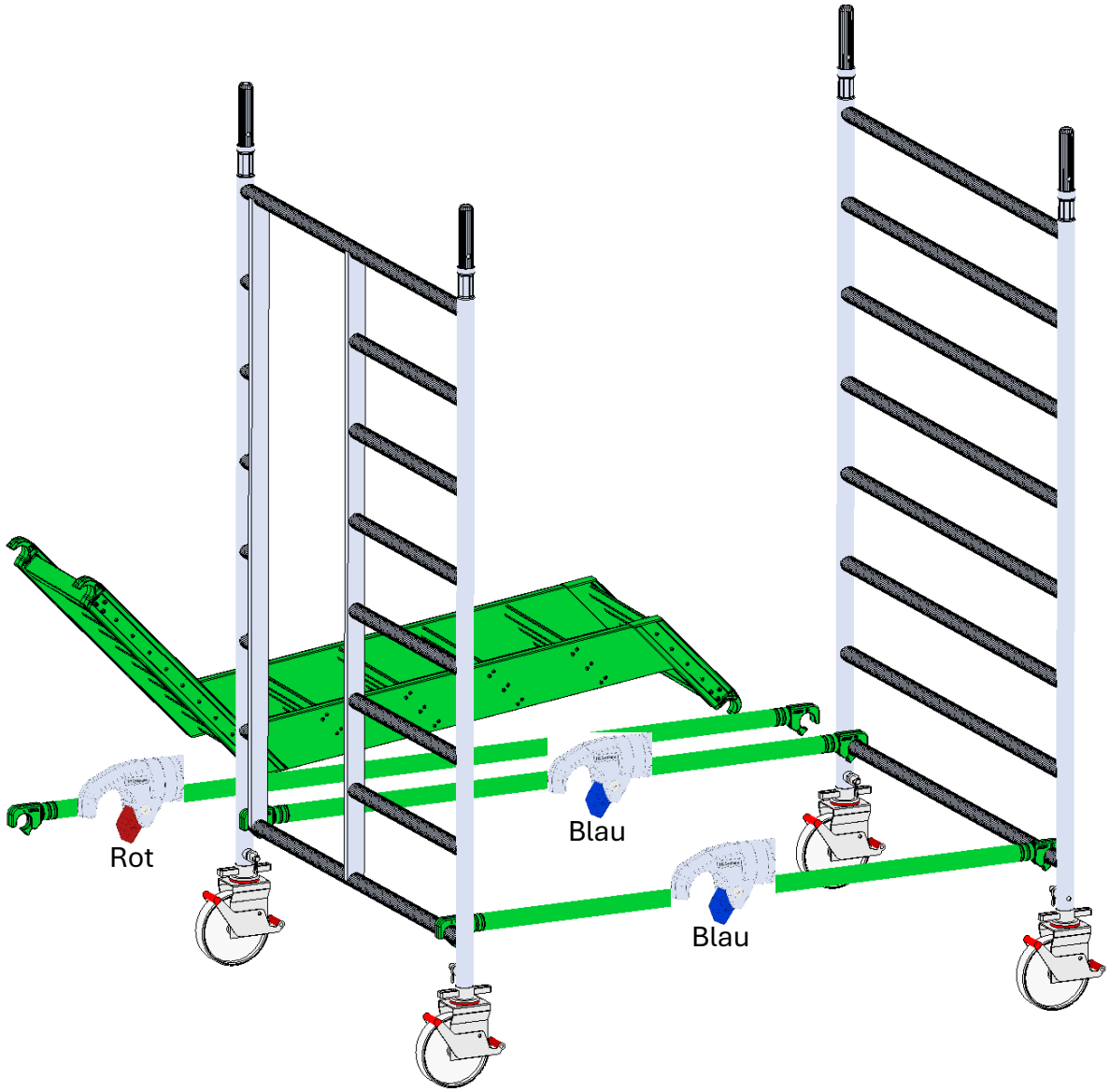

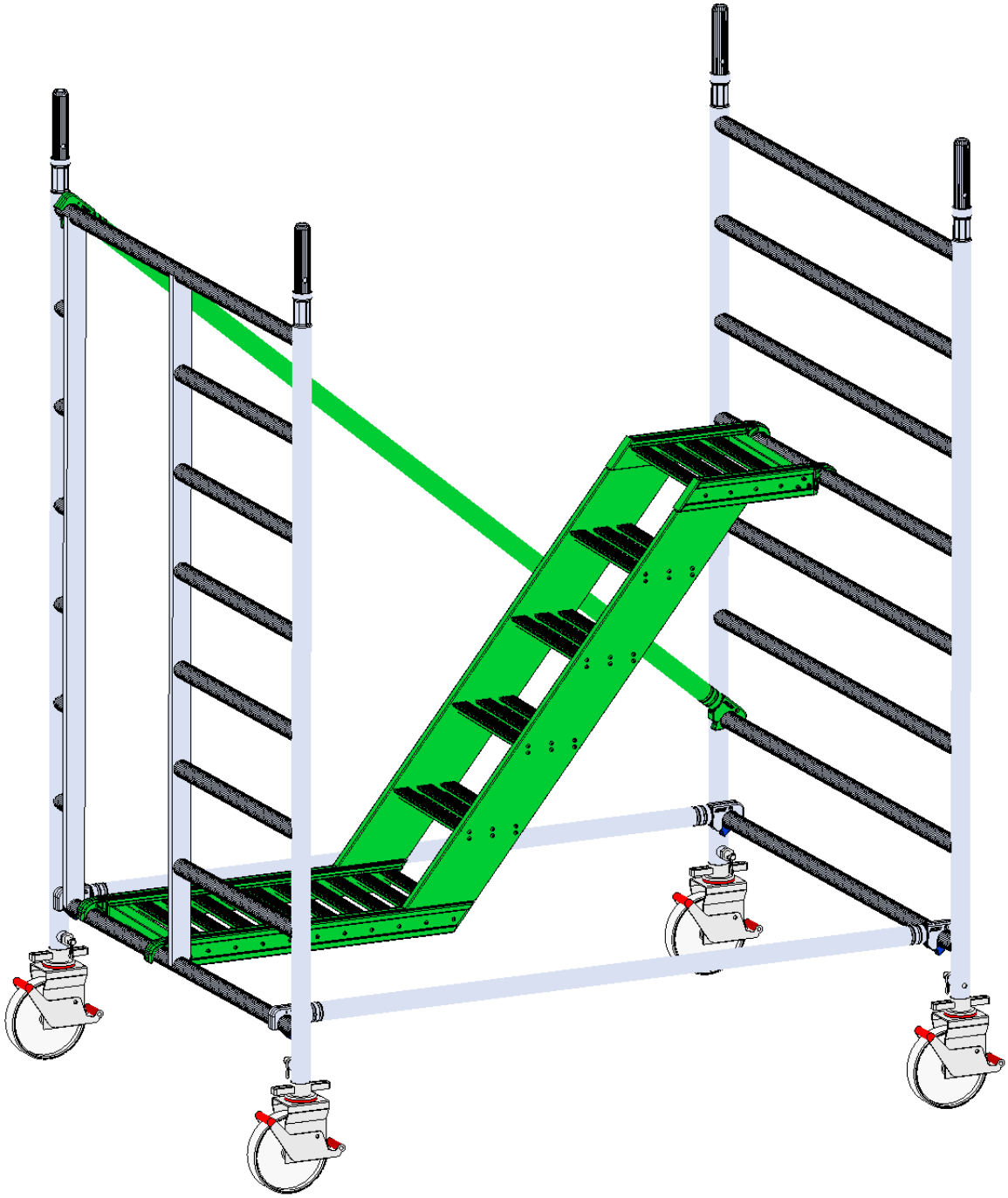

Ausrichten mit Wasserwaage

Vor dem Betreten: Bremsen anziehen

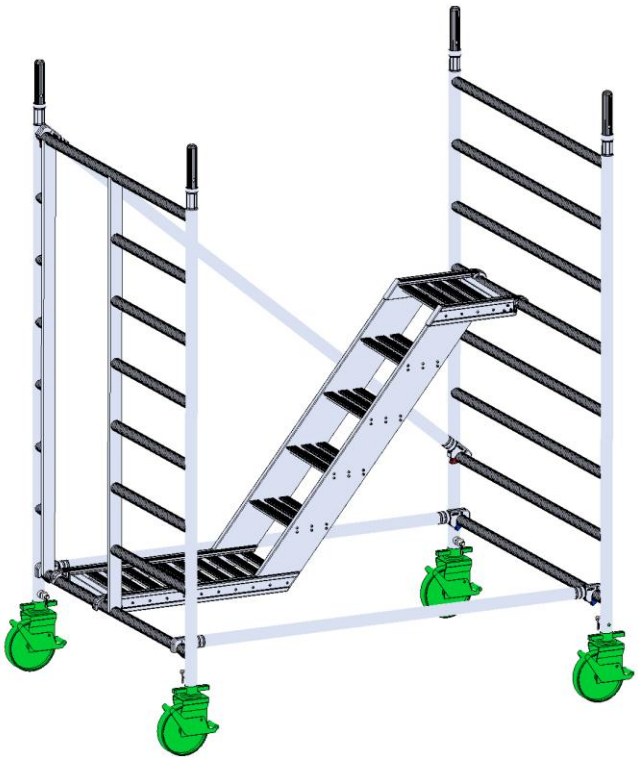

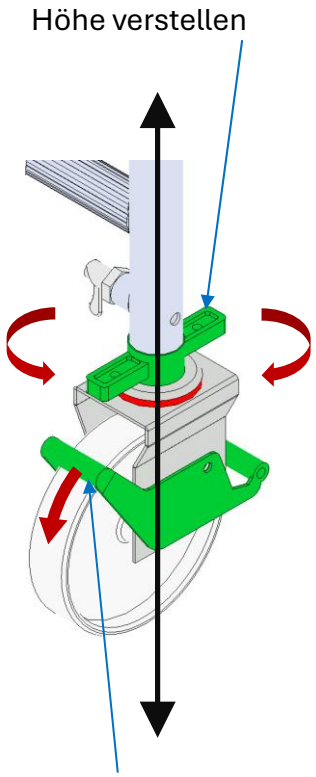

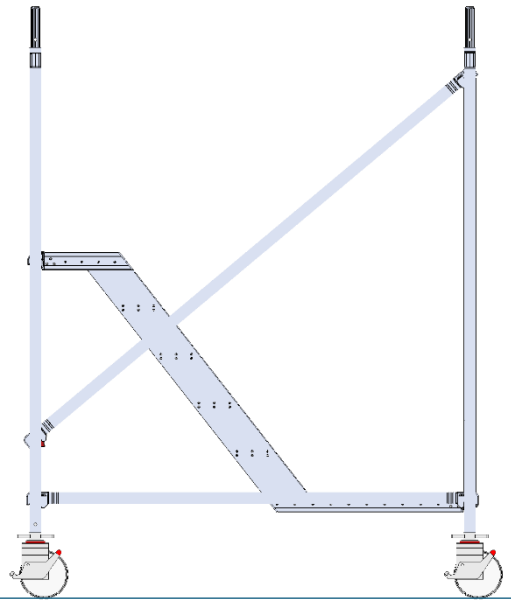

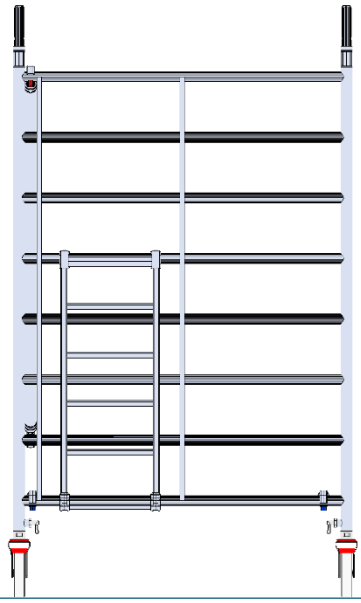

1x Aufbauhilfe
1x Arbeitsbühne 180/60

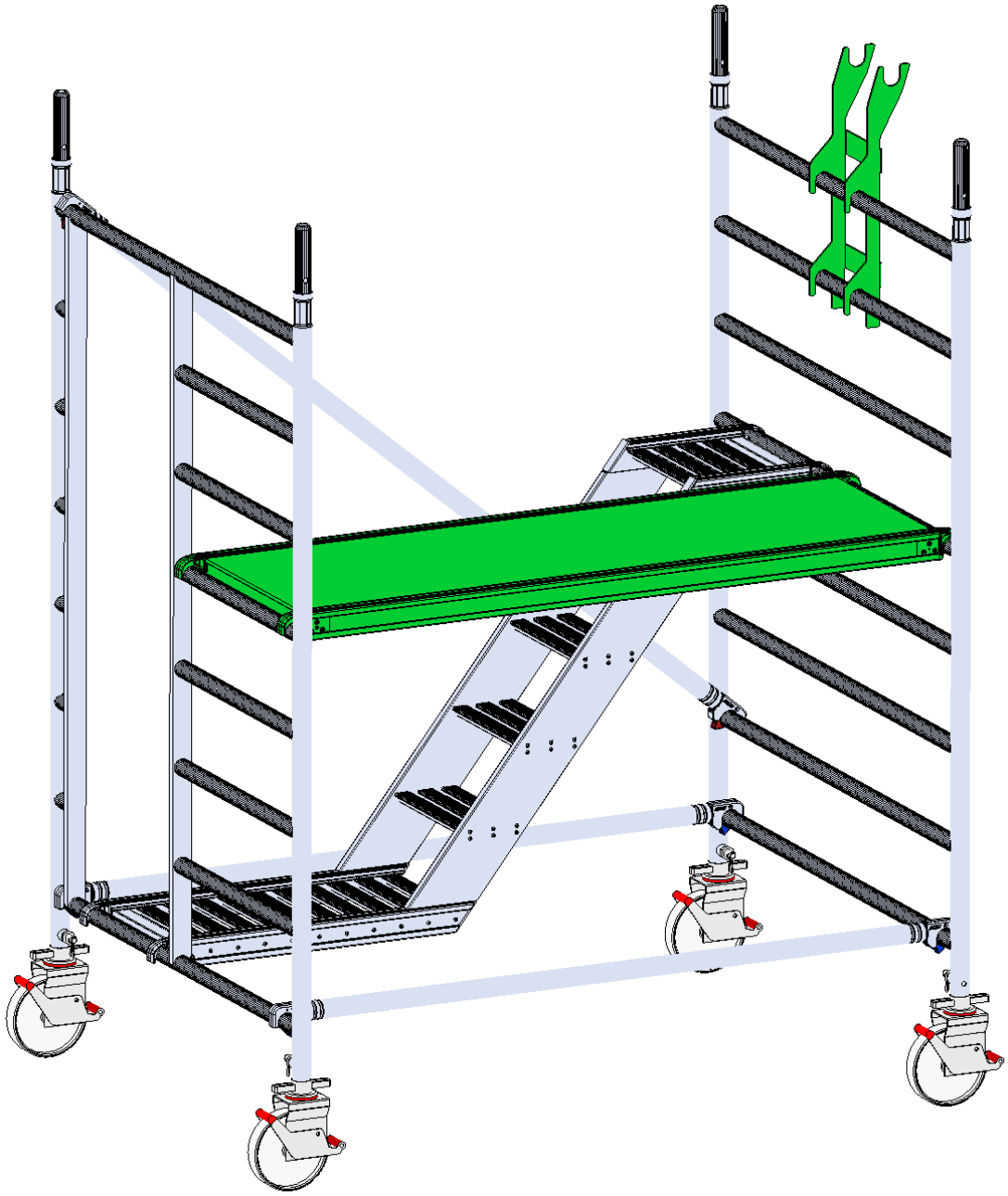

1x 1x Aufsetzleiter 200/140



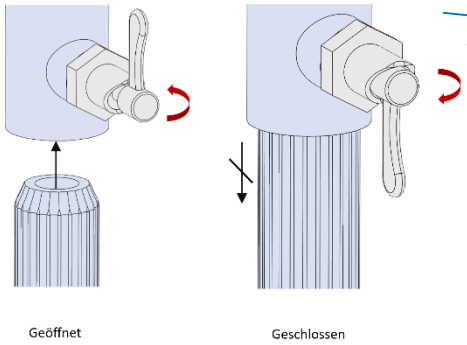

2x Längsriegel 180

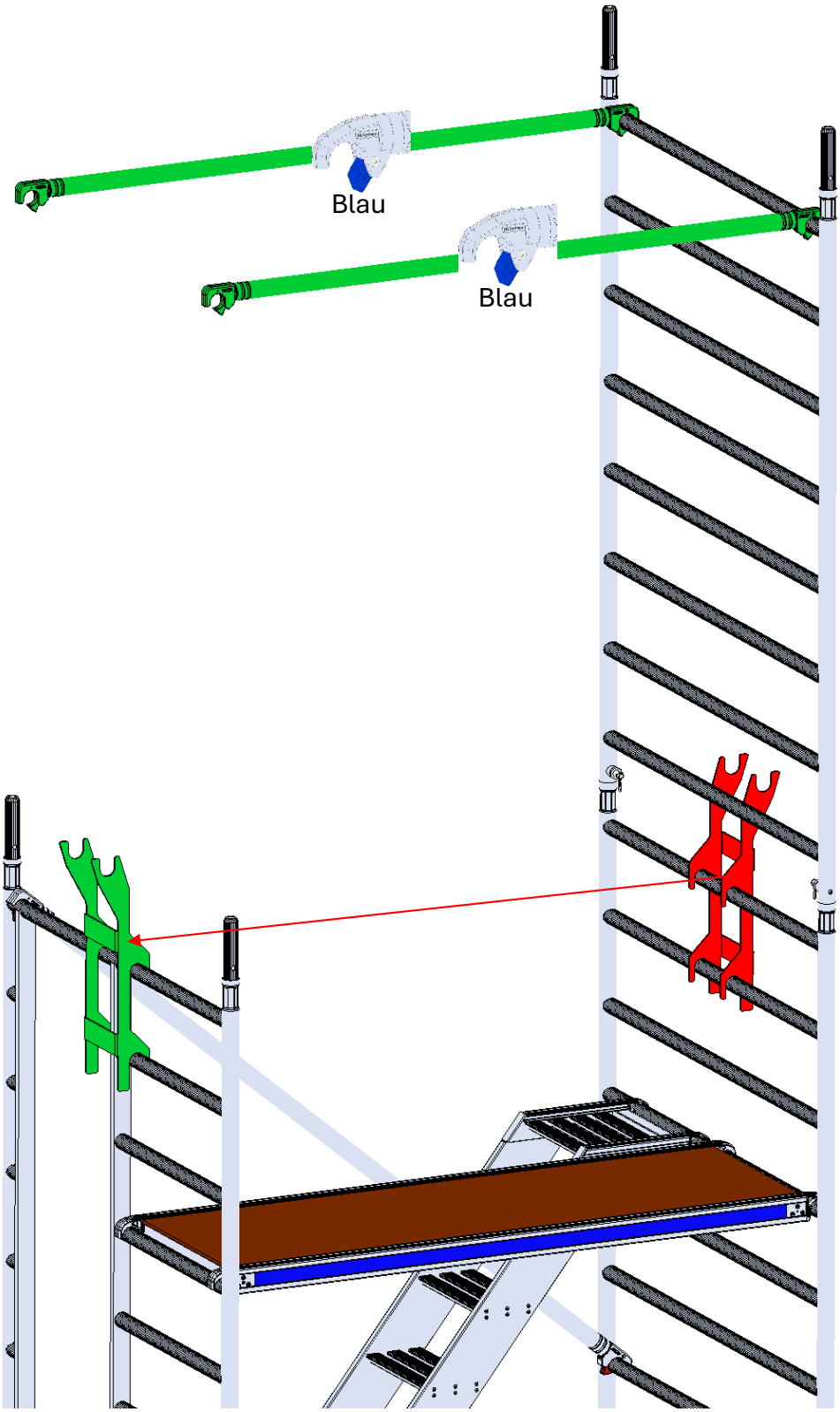

1x Aufsetzleiter 200/140

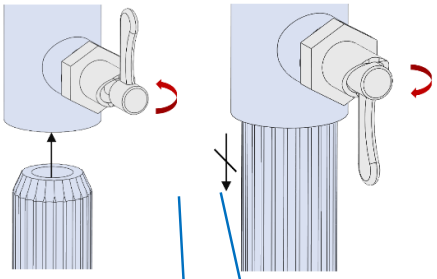



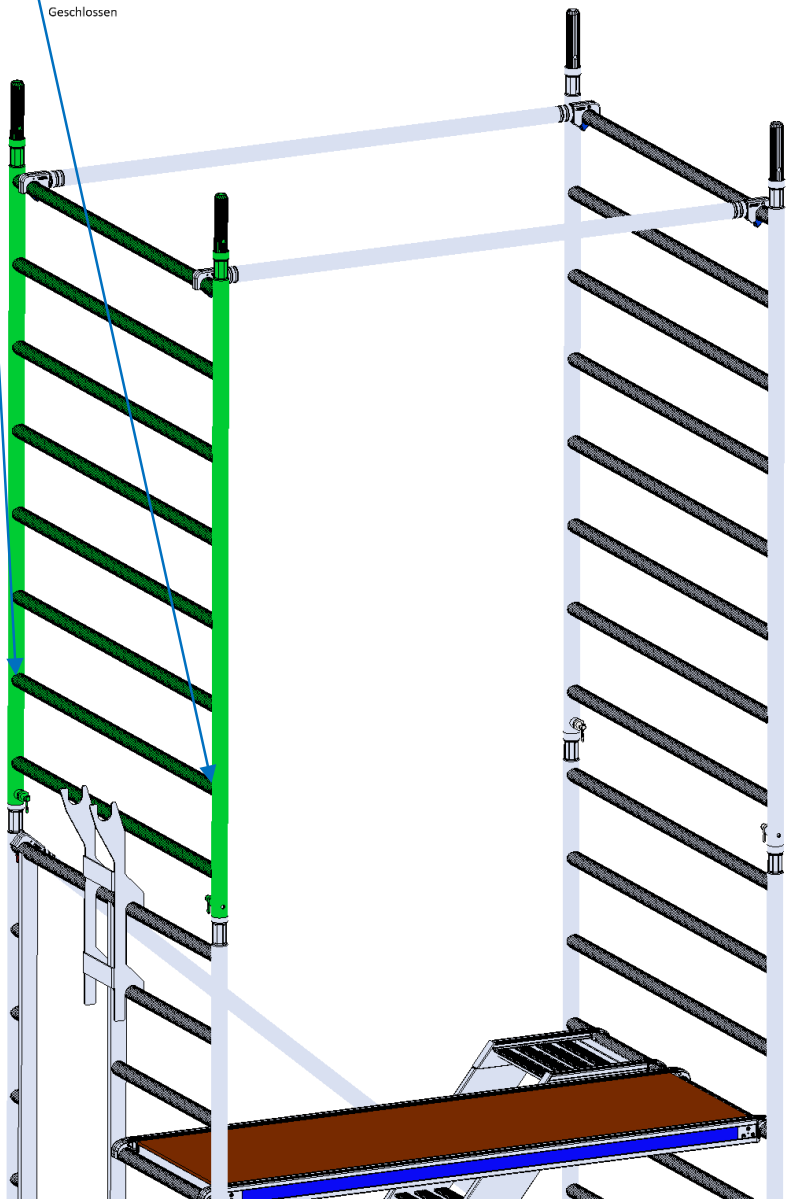

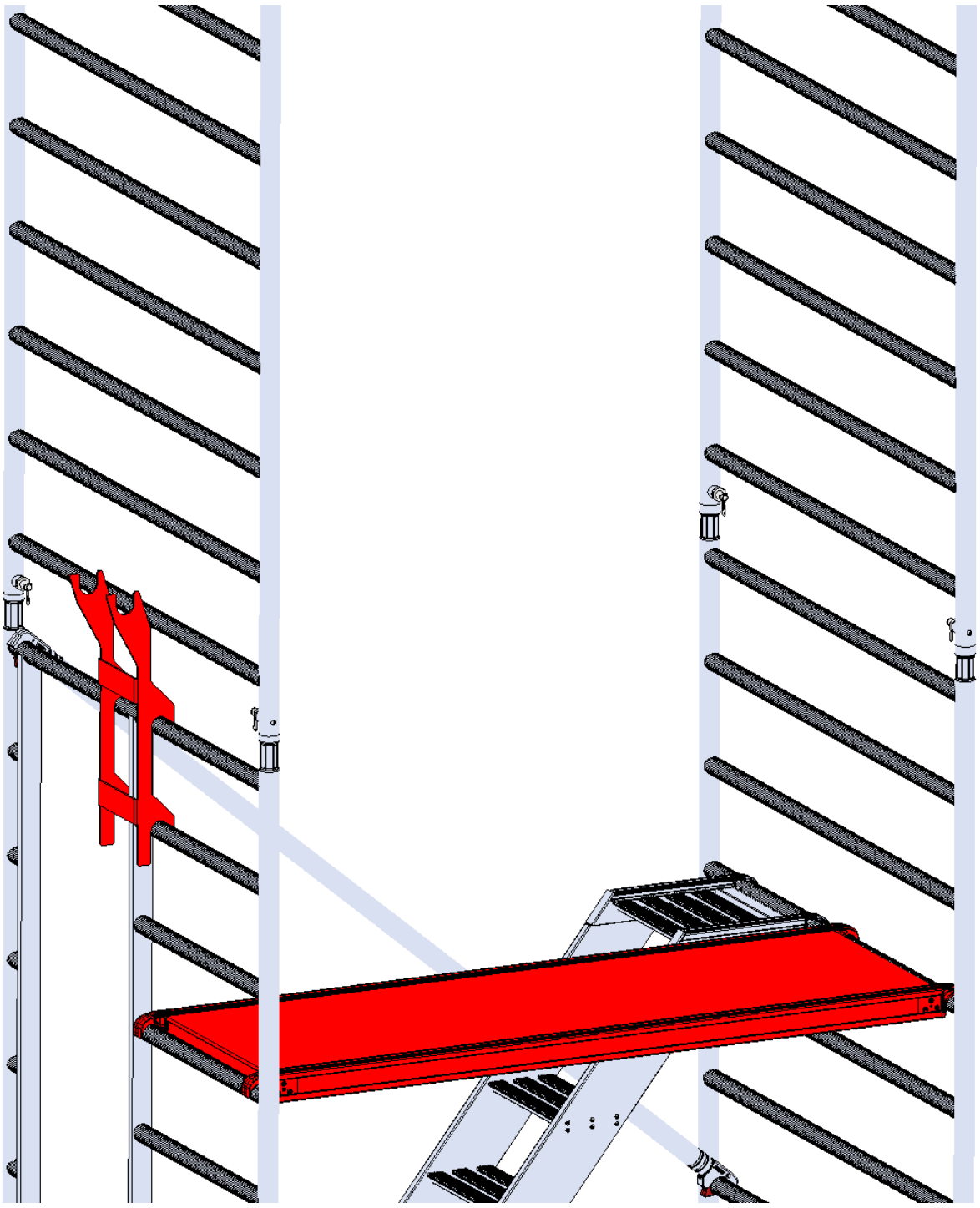

2x Diagonale zu Gerüst 1.8 m

1x Diagonale entfernen
2x Diagonale einsetzen

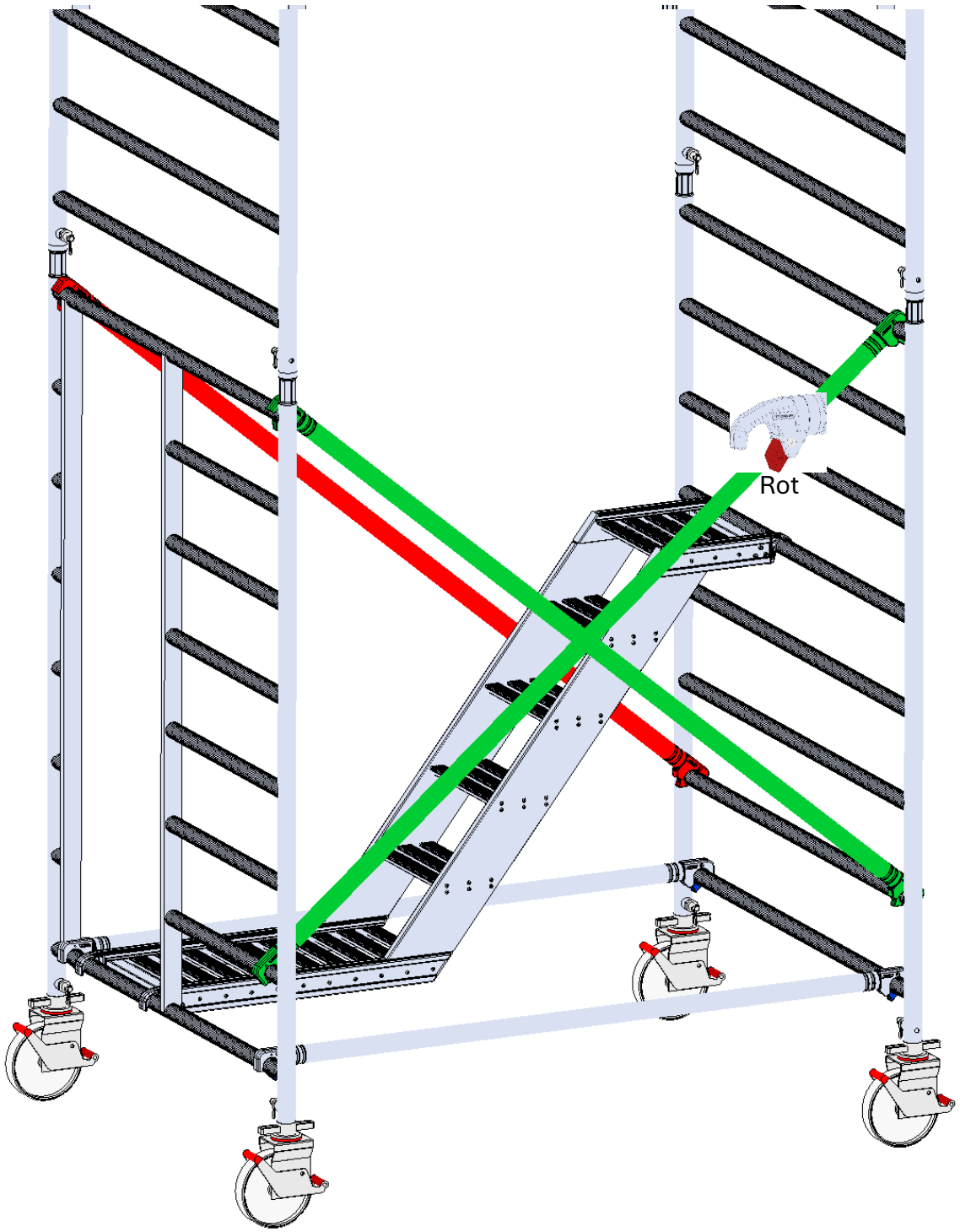

1x Treppe zu Gerüst Länge 180
1x Geländer zu Gerüsttreppe 180

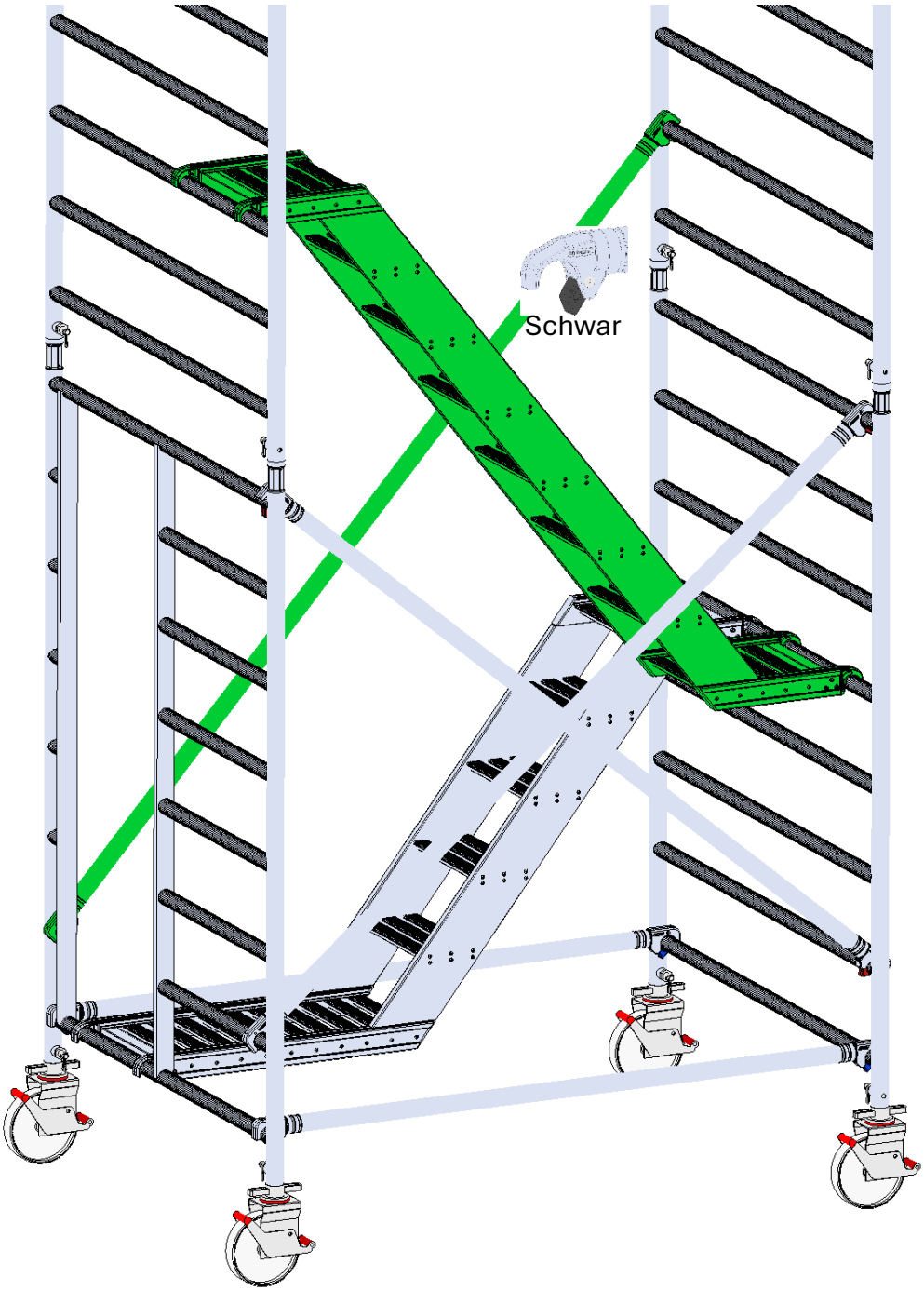

1x Handlauf zu 2 m Treppe bei 1 m Einstieg
1x Arbeitsbühne 180/60

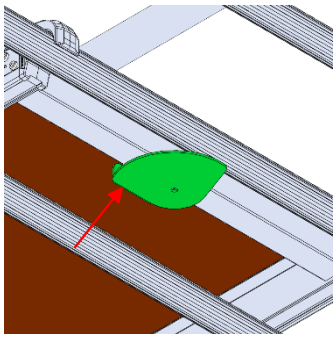

Sicherung

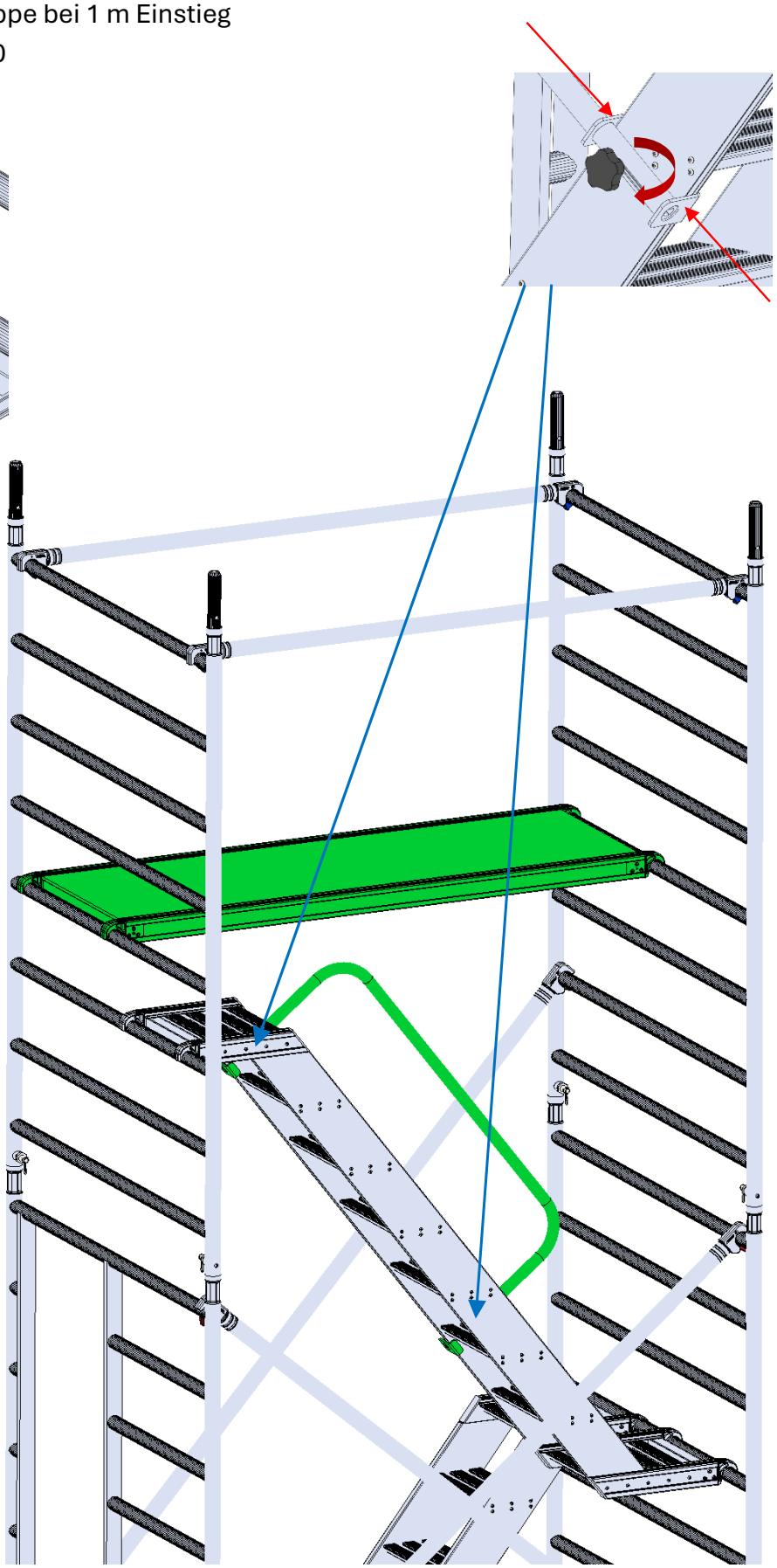

1x Geländer zu Gerüsttreppe 180 „Handlauf“
1x Geländer zu Gerüsttreppe 180 „Knielauf“ (kann zusätzlich erworben werden)

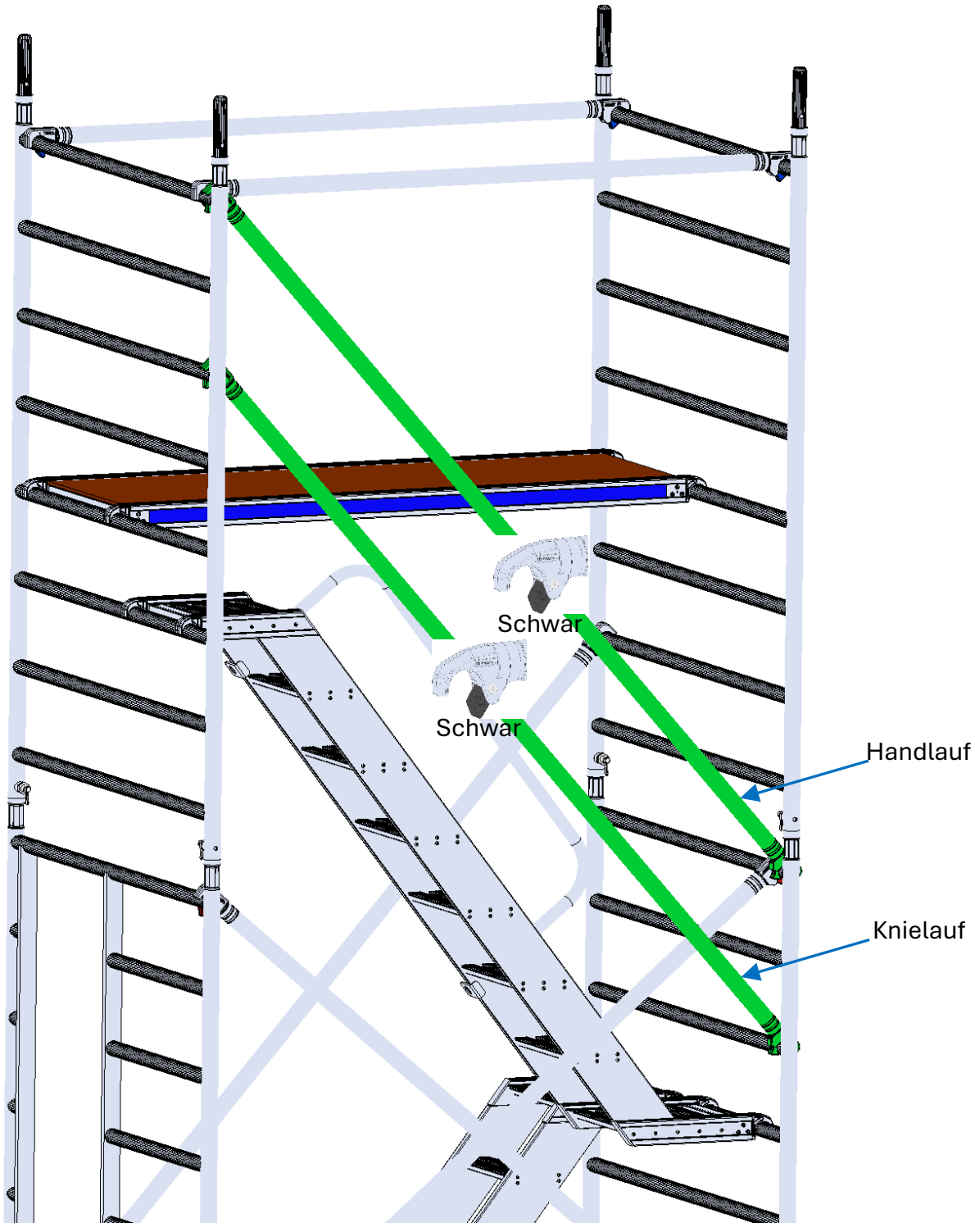

Achtung

Für Höhe 3 Meter, bis Seite 37 überspringen.

Für alle anderen Höhen; auf Seite 29 fortfahren

Ab Höhe von 4 Meter: 4x Ausleger kurz
Ab Höhe von 8 Meter: 4x Ausleger lang

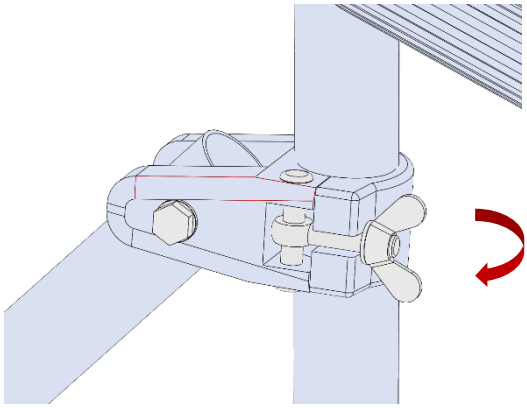

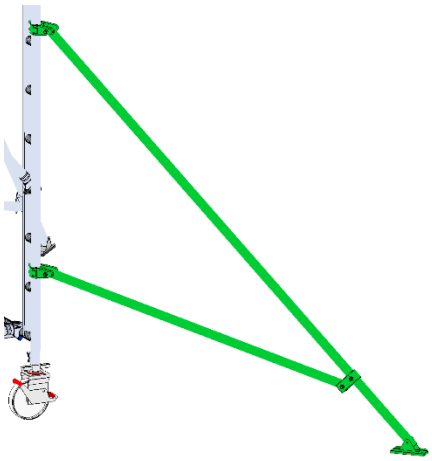

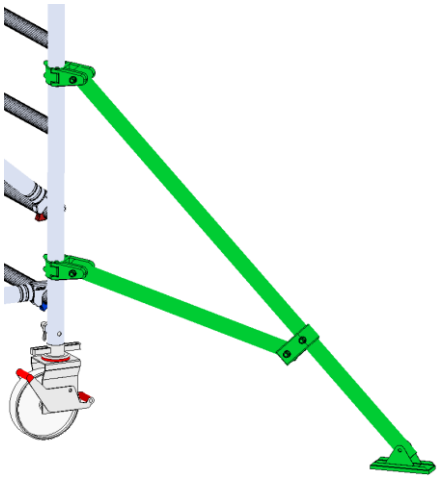

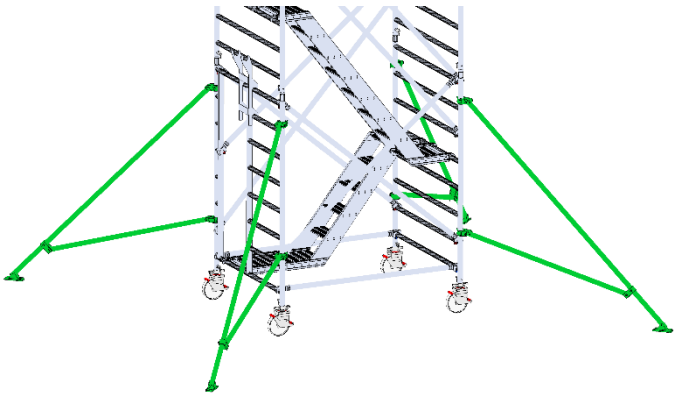

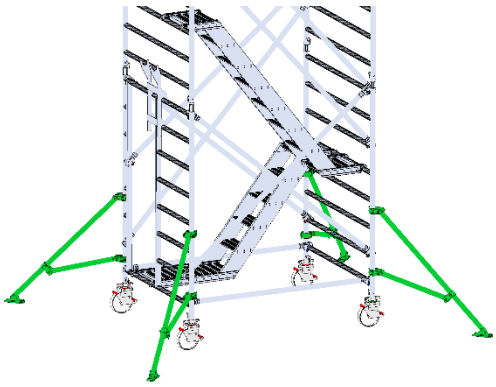

1x Aufbauhilfe
1x Aufsetzleiter 200/140

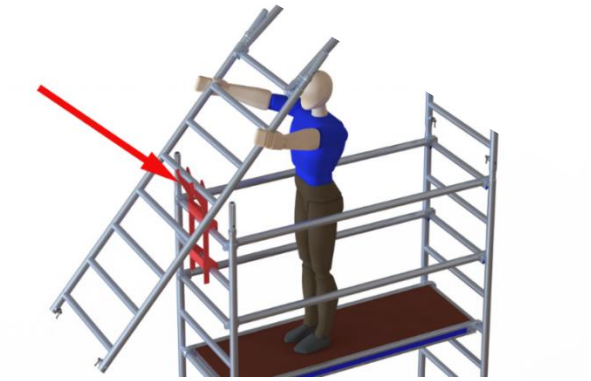

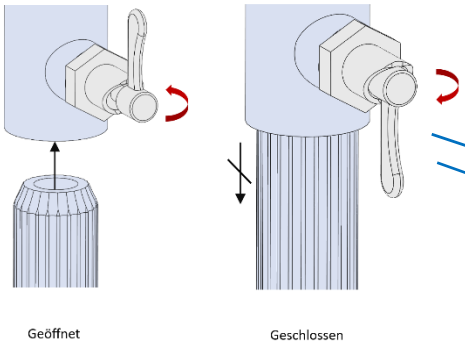

2x Längsriegel 180
1x Aufbauhilfe

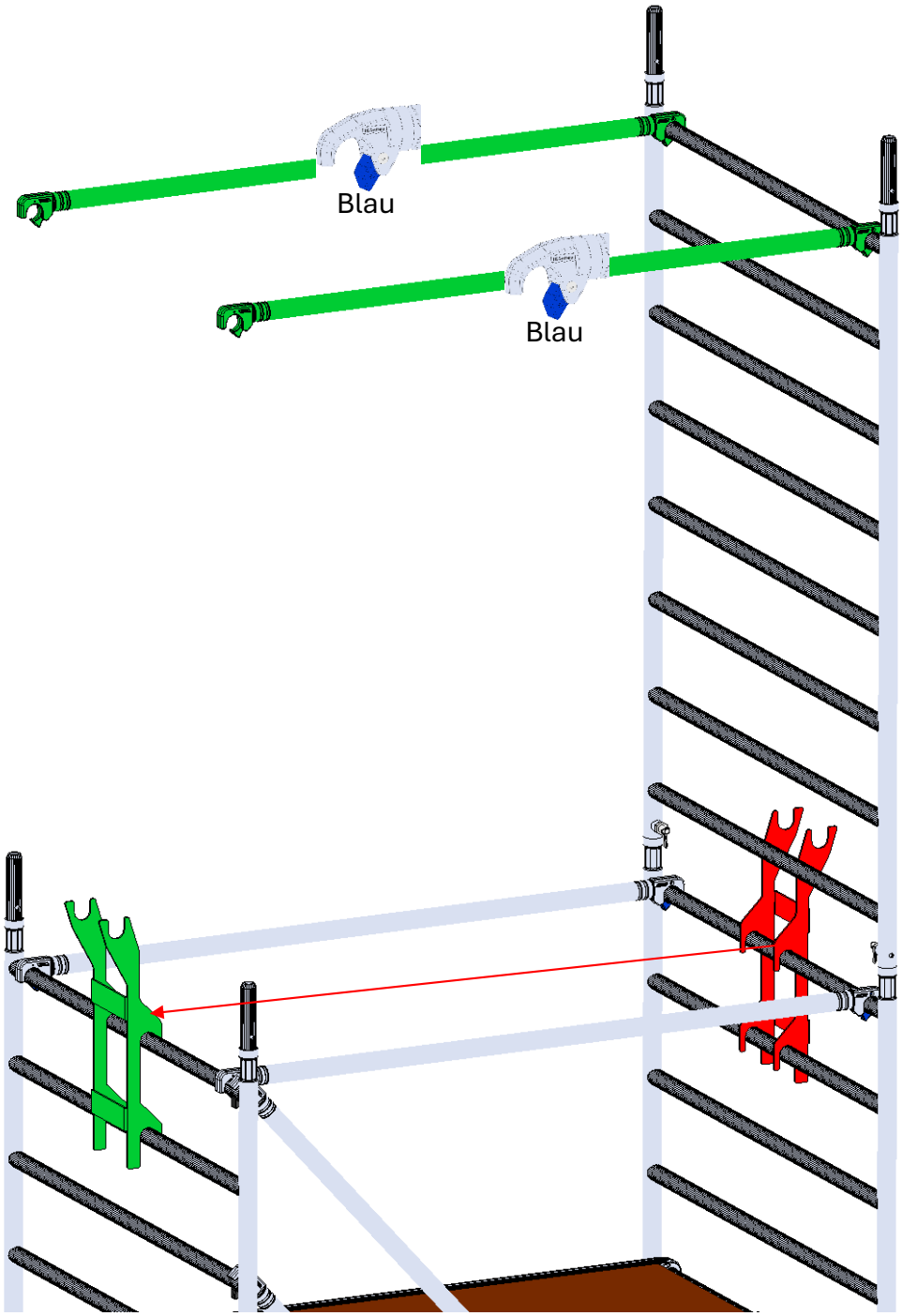

1x Aufsetzleiter 200/140

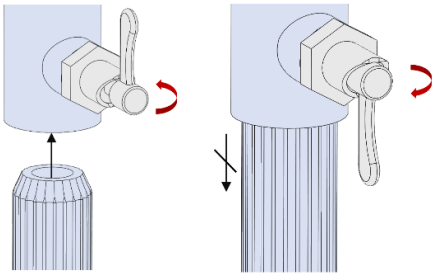



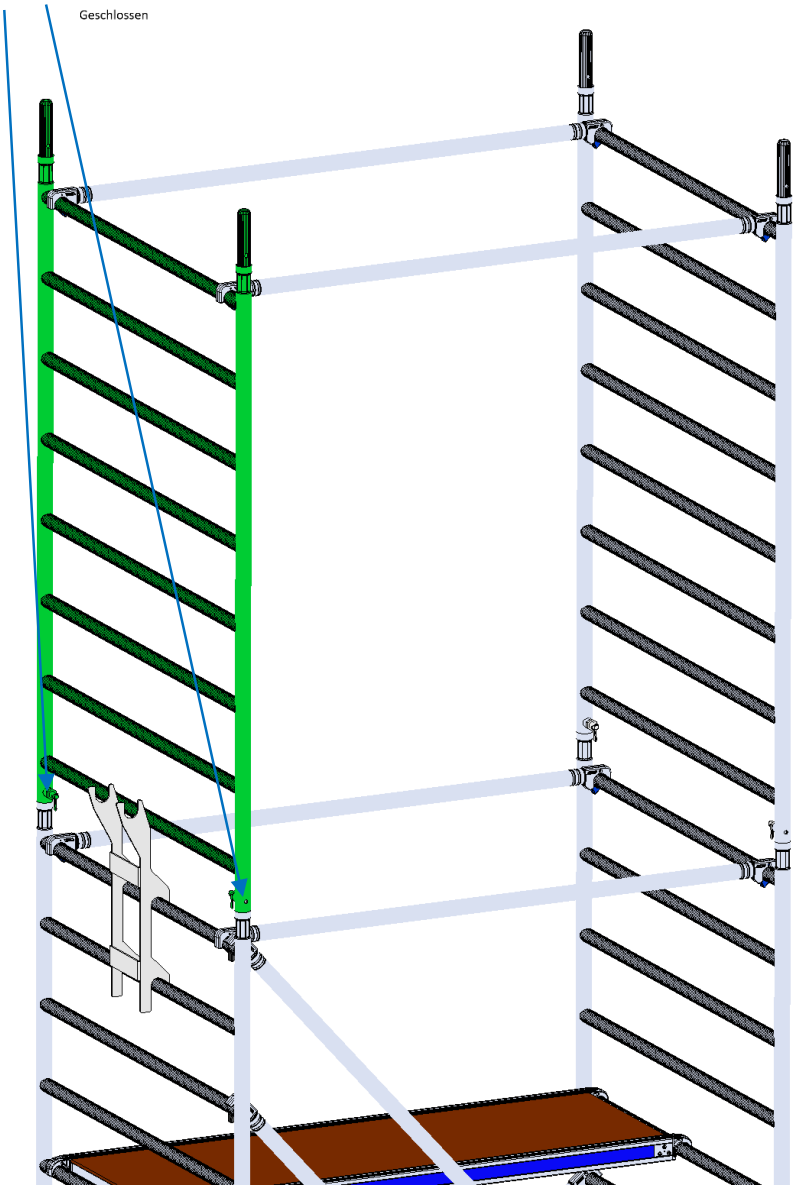

1x Diagonale zu Gerüst 1.8 m
1x Treppe zu Gerüst Länge 180

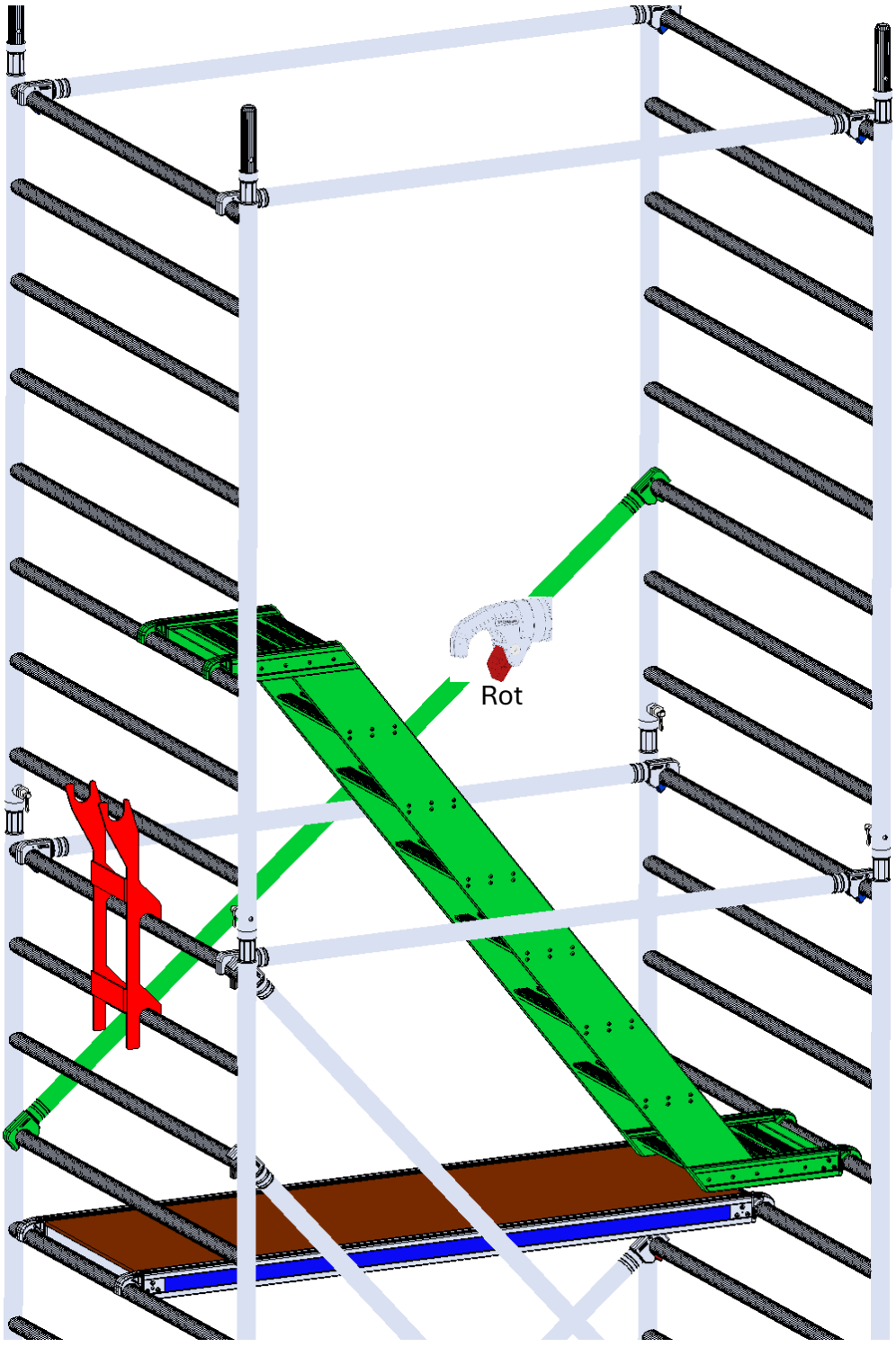

1x Geländer zu Gerüsttreppe 180 „Handlauf“
1x Geländer zu Gerüsttreppe 180 „Knielauf“ (kann zusätzlich erworben werden)

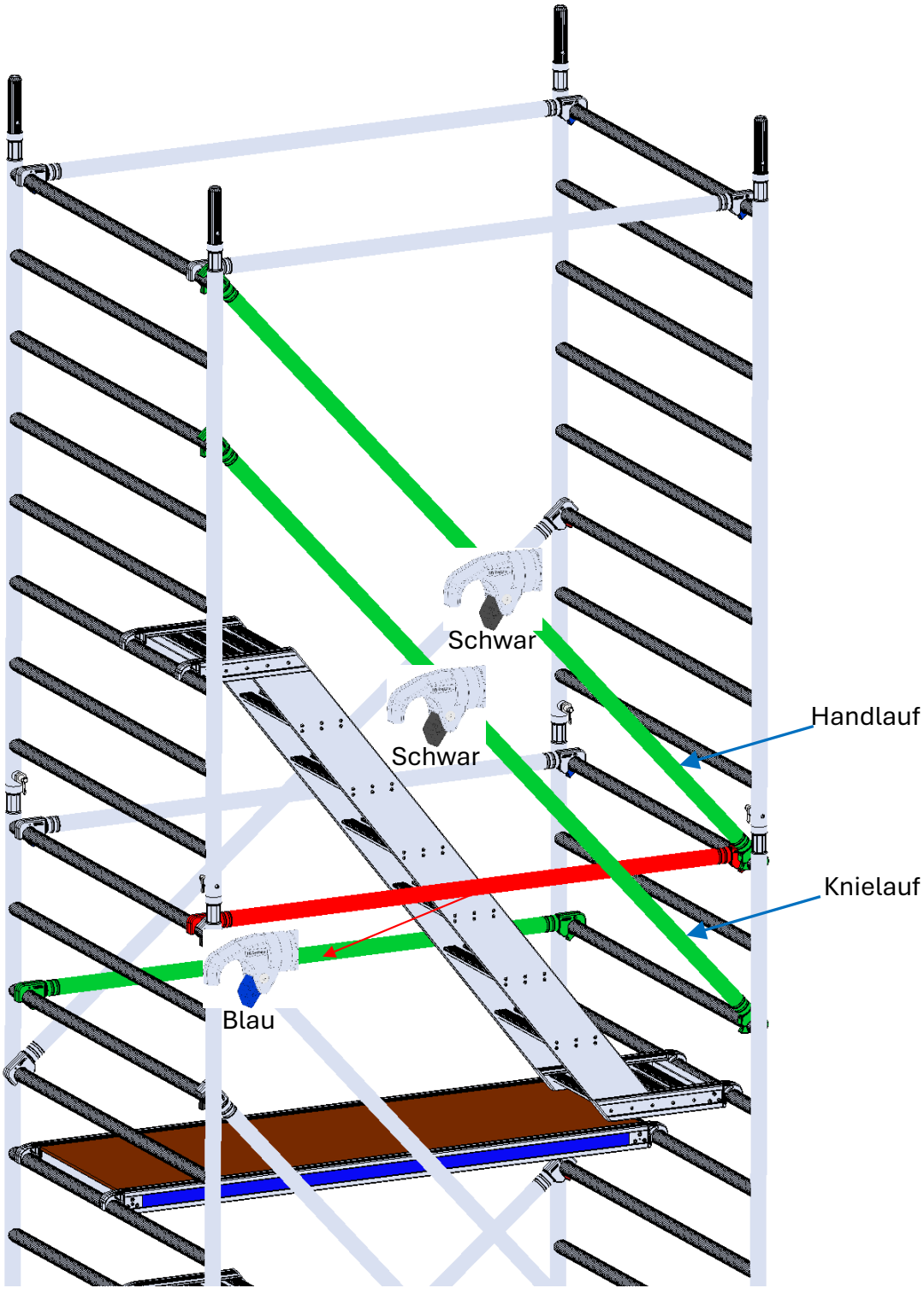

1x Arbeitsbühne 180/60

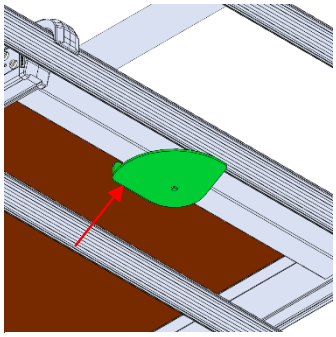

Sicherung

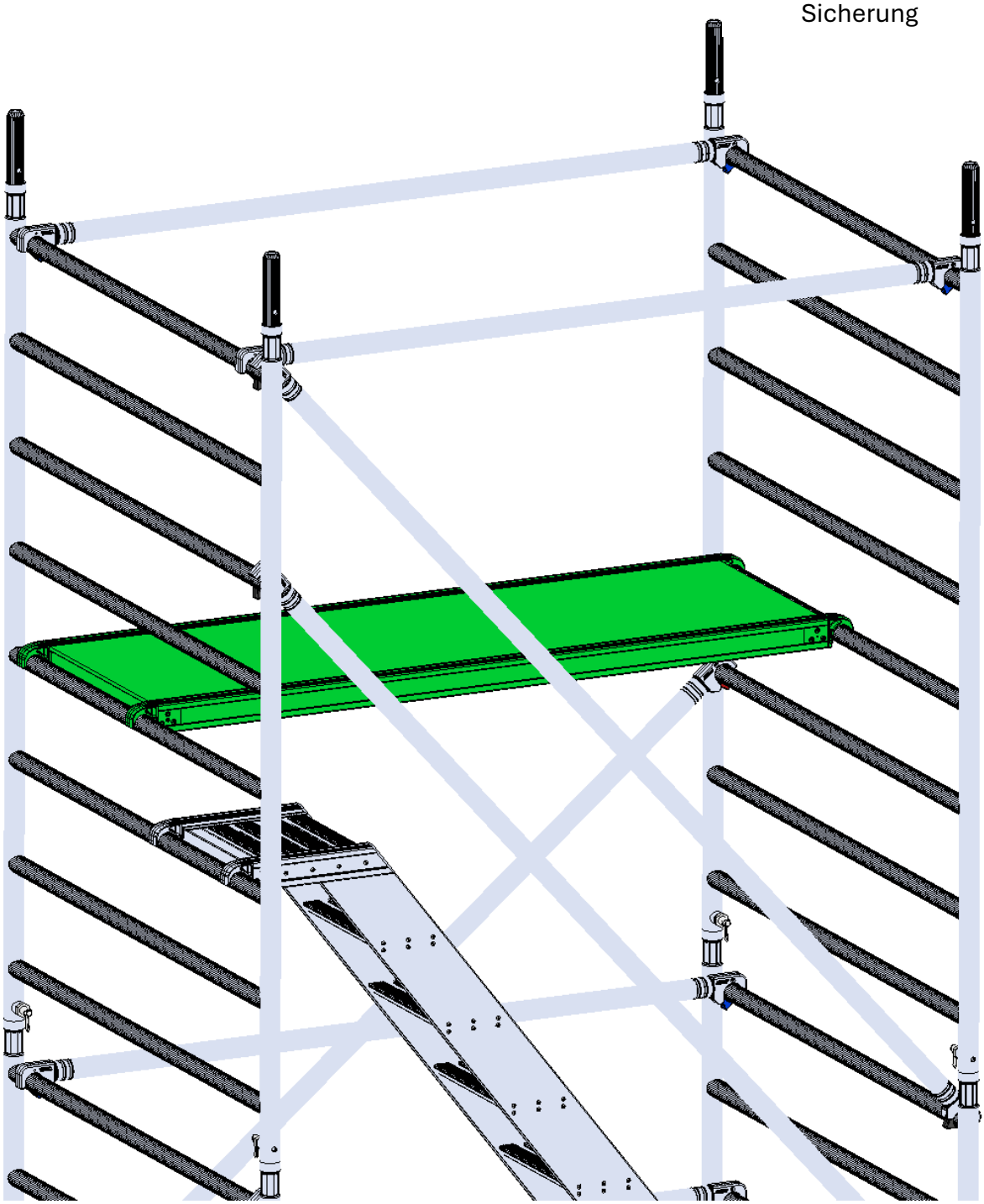

Achtung

Wenn 2 Meter höher; wieder bei Seite 30 anfangen

Für Arbeitshöhe

4 Meter;	Bei Seite 37fortfahren
5 Meter;	Bei Seite 37fortfahren
6 Meter;	Seite 30 – 36 1x wiederholen, danach Seite 37
7 Meter;	Seite 30 – 36 1x wiederholen, danach Seite 37
8 Meter;	Seite 30 – 36 2x wiederholen, danach Seite 37
9 Meter;	Seite 30 – 36 2x wiederholen, danach Seite 37
10 Meter;	Seite 30 – 36 3x wiederholen, danach Seite 37

3x Längsriegel 180
1x Arbeitsbühne mit grosser Öffnung 180/60

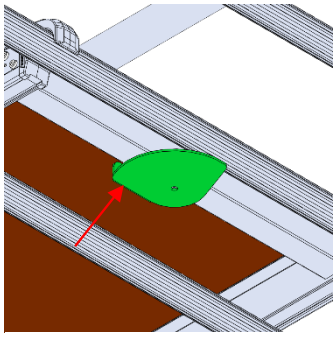

Sicherung

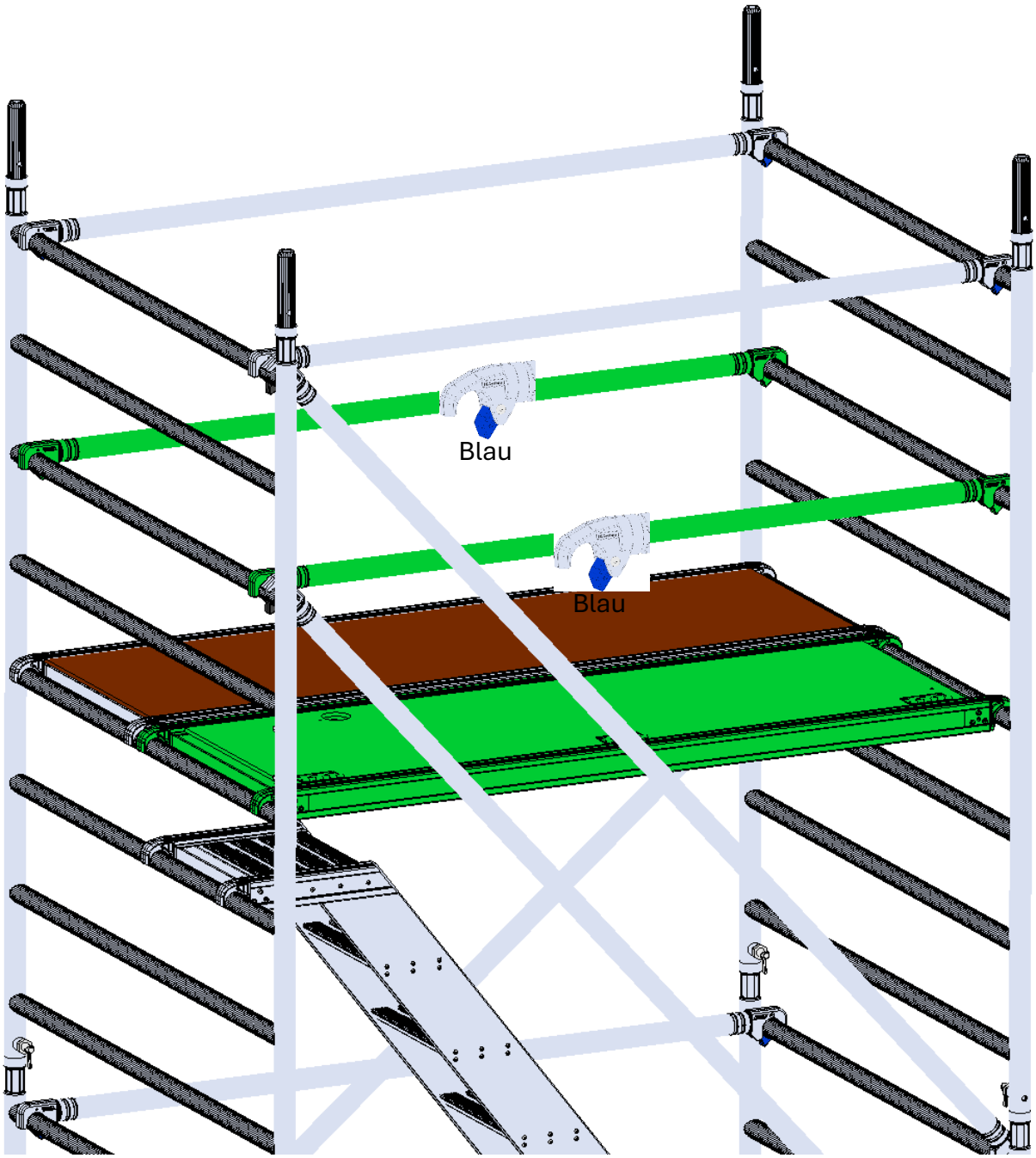

2x Querbordbrett 130

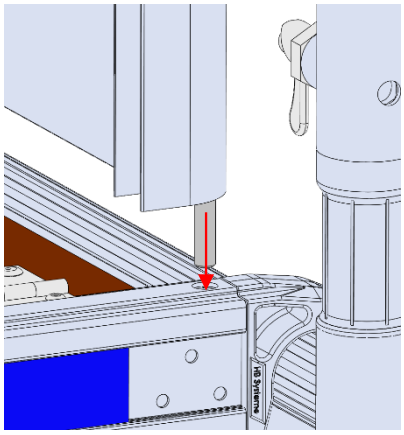

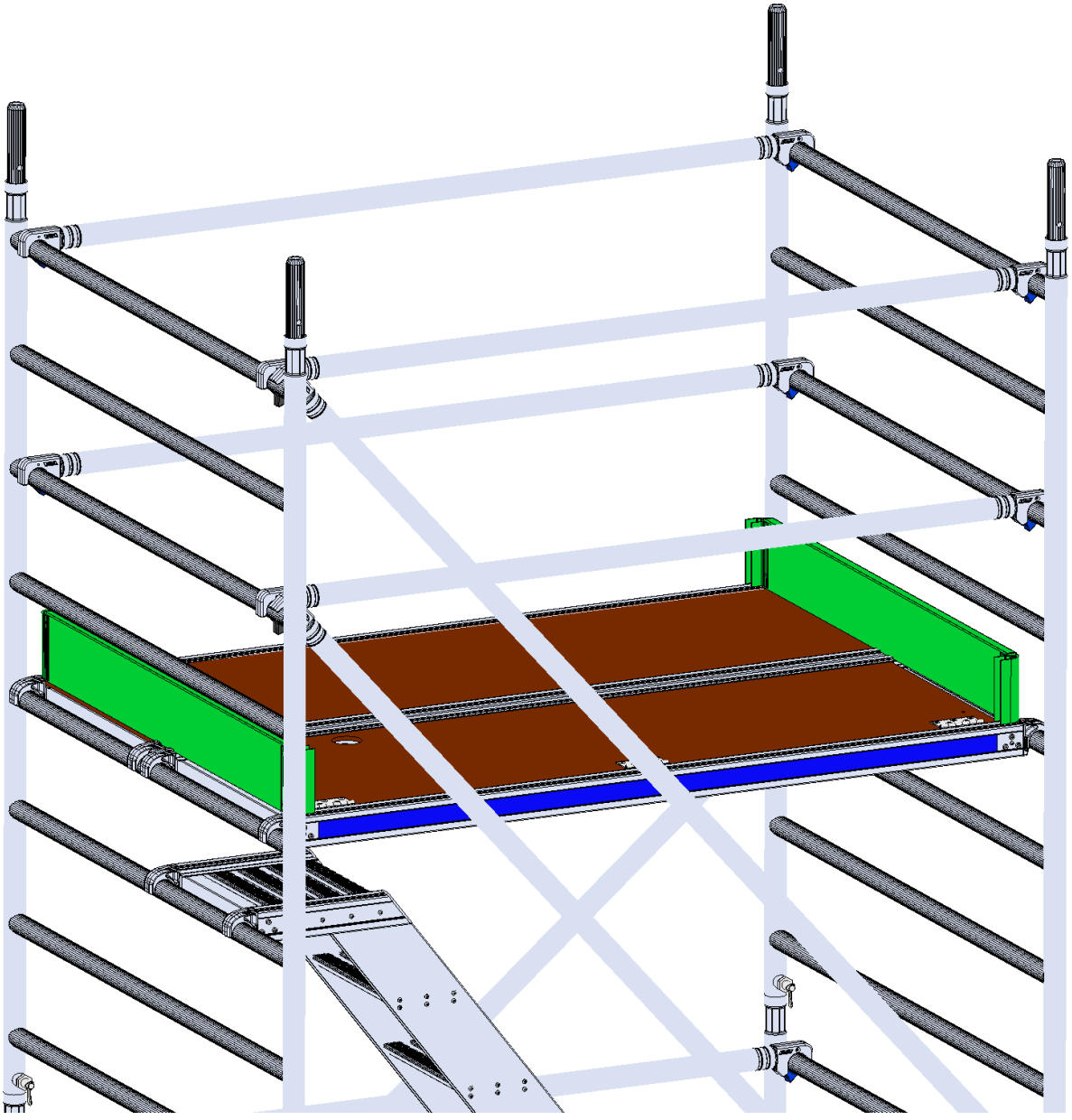

2x Längsbordbrett 180

