HB SYSTEME Swiss Made

# Anleitung zum Aufbau des Gerüsts 745

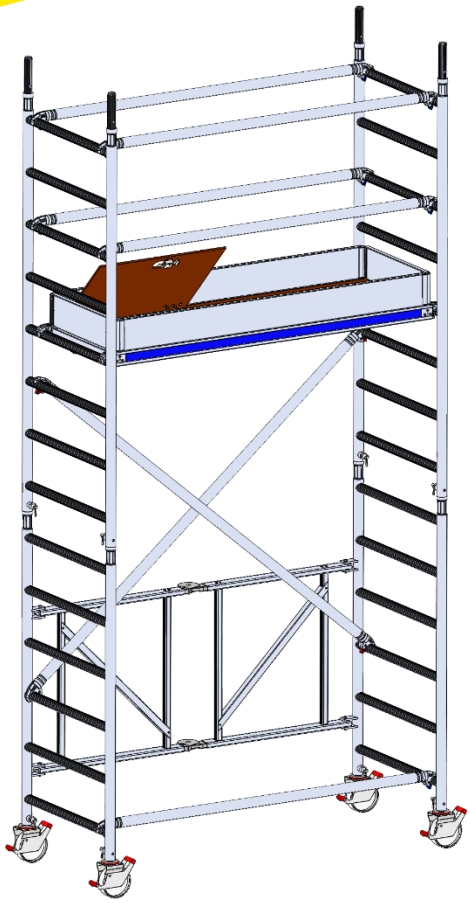

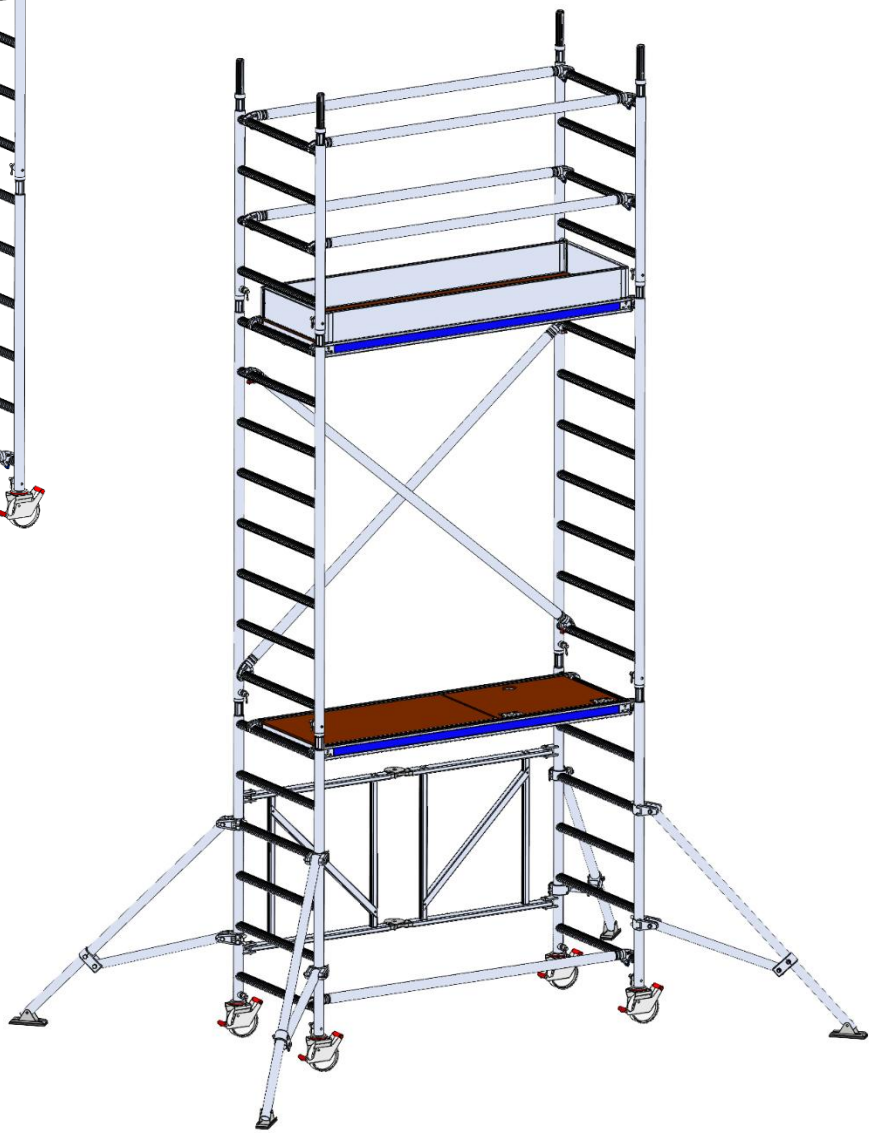

# Verwendungsanleitung

- Alle hier aufgeführten Bestimmungen sind Standteil der DIN 4422 Fahrbare Arbeitsbühnen (Fahrgerüst).
- Aufbau und Benutzung des Fahrgerüstes darf nur durch Personen erfolgen, die mit mit dieser Aufbau- und Verwendungsanleitung vertraut sind.

**Vor der Benutzung des Rollgerüstes ist zu überprüfen**

- die geschlossene Bremshebelstellung der Lenkrollen (Bremshebel nach unten).
- die genau senkrechte Stellung des Fahrgerüstes. Dieses ist durch Auflegen einer Wasserwaage auf das Fahrwerk und Ausrichten mit Hilfe der Spindeln an den Lenkrollen zu erreichen.
- die erforderliche Ausstattung mit Sicherheitsgewichten (Ballastkörper) nach Tabelle Seite 4 (Gewicht 10 kg je Ballastkörper).
- der feste Sitz der Geländer und Zwischenholme und das Vorhandensein des Bordbrettsatzes.
- der feste Bodenkontakt der heruntergedrehten Spindeln.

- Das Begehen und Verlassen der Arbeitsbühne darf nur im Fahrgerüstinneren (Innenaufstieg) erfolgen.
- Bei Verwendung von Zwischenbühnen sind die Durchstiegsöffnungen versetzt anzuordnen und die Aufstiegsseite zwischen 2 Belagtafeln zu wechseln.
- Die Verwendung von Hebezeugen am Fahrgerüst ist nicht zulässig.
- Das Hochreichen von Materialien zur Arbeitsbühne darf über Personen nur dann erfolgen, wenn diese sich innerhalb der Aufstandsfläche befinden.
- Die Nutzlast der Arbeitsbühne beträgt einschliesslich der darauf befindlichen Personen **2kNm2 (200 kg/m2).**
- Je Fahrgerüst darf nur eine Arbeitsplattform benutzt werden. Sollen mehrere Arbeitsplattformen benutzt werden, so ist hierfür ein gesonderter statischer Nachweis erforderlich.
- Beim Arbeiten nicht gegen den Seitenschutz stemmen. Es ist verboten auf Belagflächen zu springen. Vor dem Verschieben des Gerüstes sind lose Teile gegen Herabfallen zu sichern.
- Die Verwendung des Fahrgerüstes ist nur horizontal ebenem, gut befestigtem Boden oder bedarfsweise auf tragfähigen, lastverteilenden Unterlagen zulässig.
- Das Verschieben des Gerüstes hat langsam zu erfolgen. Jeder Aufprall ist zu vermeiden.
- Zum Verschieben sind die Spindelteller so knapp wie möglich zu lüften und die Ausziehlänge der Teleskope ist beizuhalten.
- **Beim Verschieben dürfen sich kein Material und keine Person(en) auf der fahrbaren Arbeitsbühne befinden.**
- Das Fahrgerüst ist in Längsrichtung oder über Eck zu verschieben. Der Boden muss dabei horizontal eben und hindernisfrei sein. Beim Verschieben darf die normale Schrittgeschwindigkeit nicht überschritten werden.
- Bei aufkommendem Sturm ist die Arbeitsbühne zu verlassen und das Fahrgerüst in eine windstille Zone zu verschieben oder anderweitig zu sichern. Die Bremshebel der Fahrrollen sind zu schliessen.
- Bei Windstärken über 6 nach der Beaufort-Skala ist die Benutzung des Fahrgerüstes nicht erlaubt. Überschreiten der Windstärke 6 ist an einer spürbaren Hemmung beim Gehen zu erkennen.
- Bei Nichtbenutzung ist das Gerüst zu einem verkehrsarmen, windstillen Abstellplatz zu verschieben oder anderweitig zu sichern. Die Bremshebel bei der Fahrrollen sind zu schliessen.
- Bei der Benutzung des Teleskopfahrbalkens müssen nach Abstellen des Gerüstes die Spindeln der Teleskope heruntergespindelt werden, um so einen sicheren Stand gewährleisten. Die Lenkrollen soll Dabei nicht entlastet werden.
- Die Benutzung beschädigter Gerüstbauteile sowie falsch montierte oder beschädigtes Gerüst ist nicht zulässig.
- Beschädigte Teile des Gerüstes einschliesslich der Fahrrollen sind gegen Originalteile auszutauschen
- Das Versetzen des Gerüstes mit Hebezeugen ist unzulässig
- Die Grundriegel und Horizontaldiagonalen sind für den Arbeitsvorgang **grundsätztlich** einzubauen. Sie dürfen nur für das Ueberfahren von Hindernissen (Werkbänken u.ä.) vorübergehend entfernt werden.
- Das unterste Diagonalenpaar darf nur für das Ueberfahren von Hindernissen vorübergehend bis zur 4. Sprosse versetzt werden.
- Vor Benutzung der fahrbaren Arbeitsbühne ist deren vollständig und richtiger Aufbau zu überprüfen
- Zur Vermeidung von Belagsbeschädigung druckempfindlicher Bodenflächen sind diese vor Einsatz des Fahrgerüstes entsprechend abzudecken.

# Gerüste Ballastierung

- Wenn das Gerüst befestigt wird, ist keine Ballastierung notwendig.
- Das Ballastgewicht wird so weit unten wie möglich montiert.
- Ballast-Gewicht à 10 kg Artikelnummer 789011

**Typ 745** HB Klappgerüst, Plattformlänge 1.80 m, Breite 0.80 m

| **Typ** | **745 008 / 009** | **745 016** | **745 021** | **745 033** |
|---|---|---|---|---|
| Standhöhe | 0.85 m | 1.60 m | 2.60 m | 3.55 m |
| Innenbereich, mittiger Aufbau | | 60 kg | 160 kg | 0 |
| Innenbereich, wandseitiger Aufbau | | | | |
| Aussenbereich, mittiger Aufbau | | 270 kg | 480 kg | 0 |
| Aussenbereich, wandseitiger Aufbau | | | | |

# Anleitungsverzeichnis

| Standhöhe | 1. Schritt | 2. Schritt | 3. Schritt |
|---|---|---|---|
| 0.6 Meter | 5 – 8 | 31 – 32 | |
| 1.6 Meter | 5 – 12 | | 31 – 32 |
| 2.6 Meter | 5 – 8 | 13 – 21 | 31 – 32 |
| 3.6 Meter | 5 – 8 | 13 – 17 | 22 – 32 |

0.85 Meter

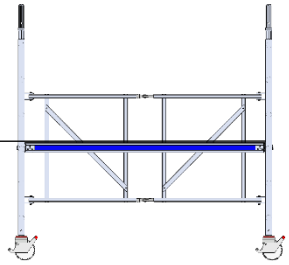

1.6 Meter

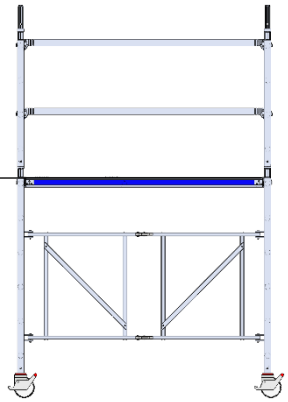

2.6 Meter

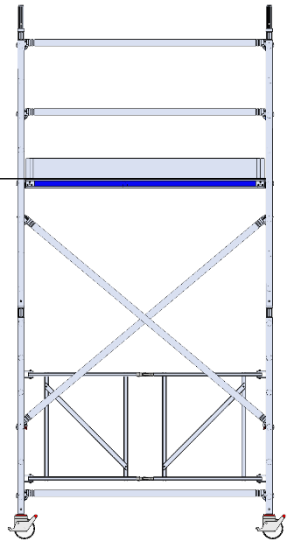

3.6 Meter

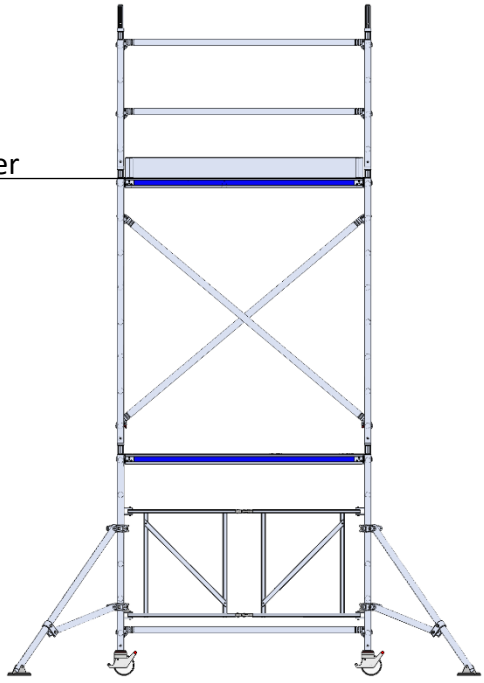

1x Klappeinheit 0.75 x 1.80 m

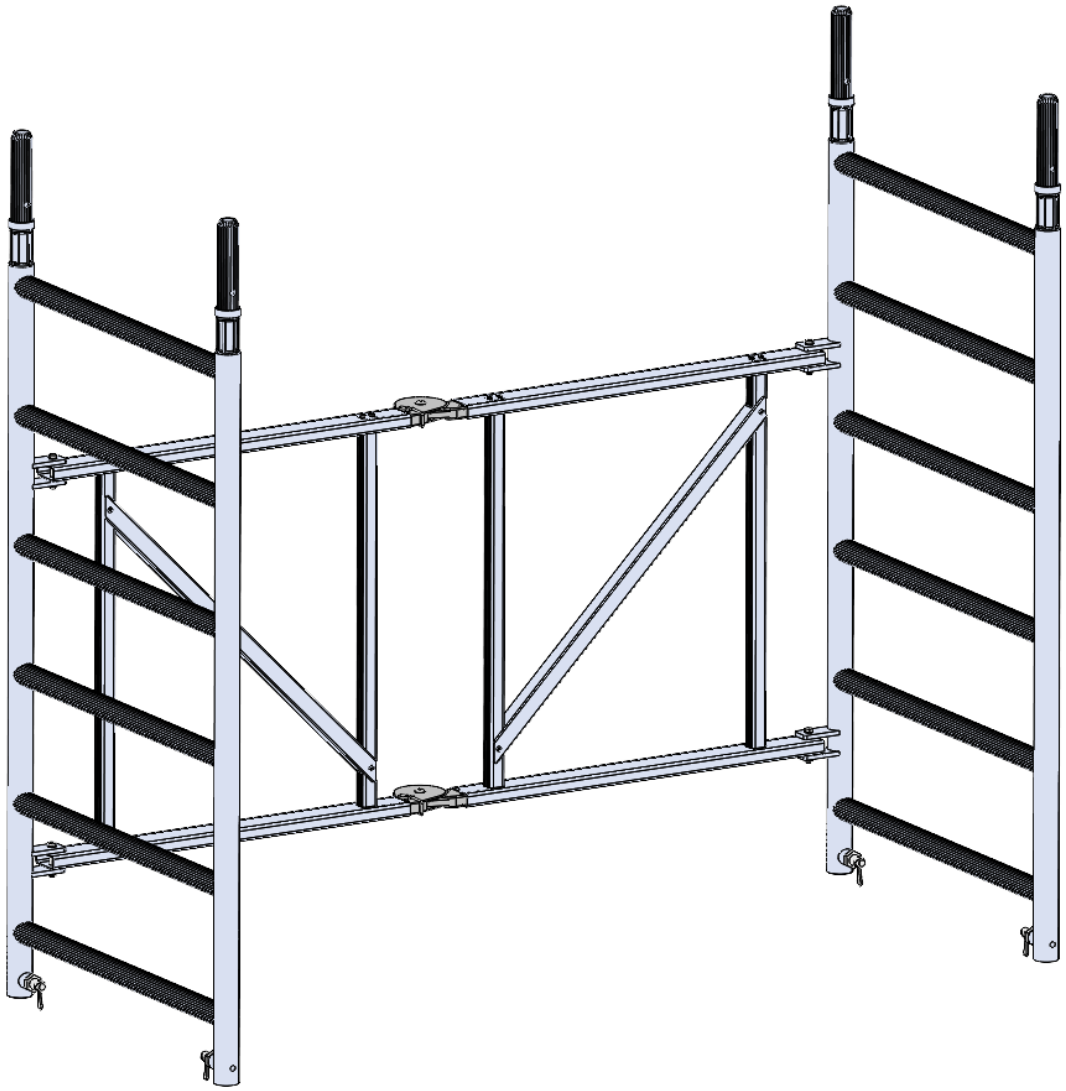

4x Lenkrolle 200 mm, 11.9 kN, mit Spindel

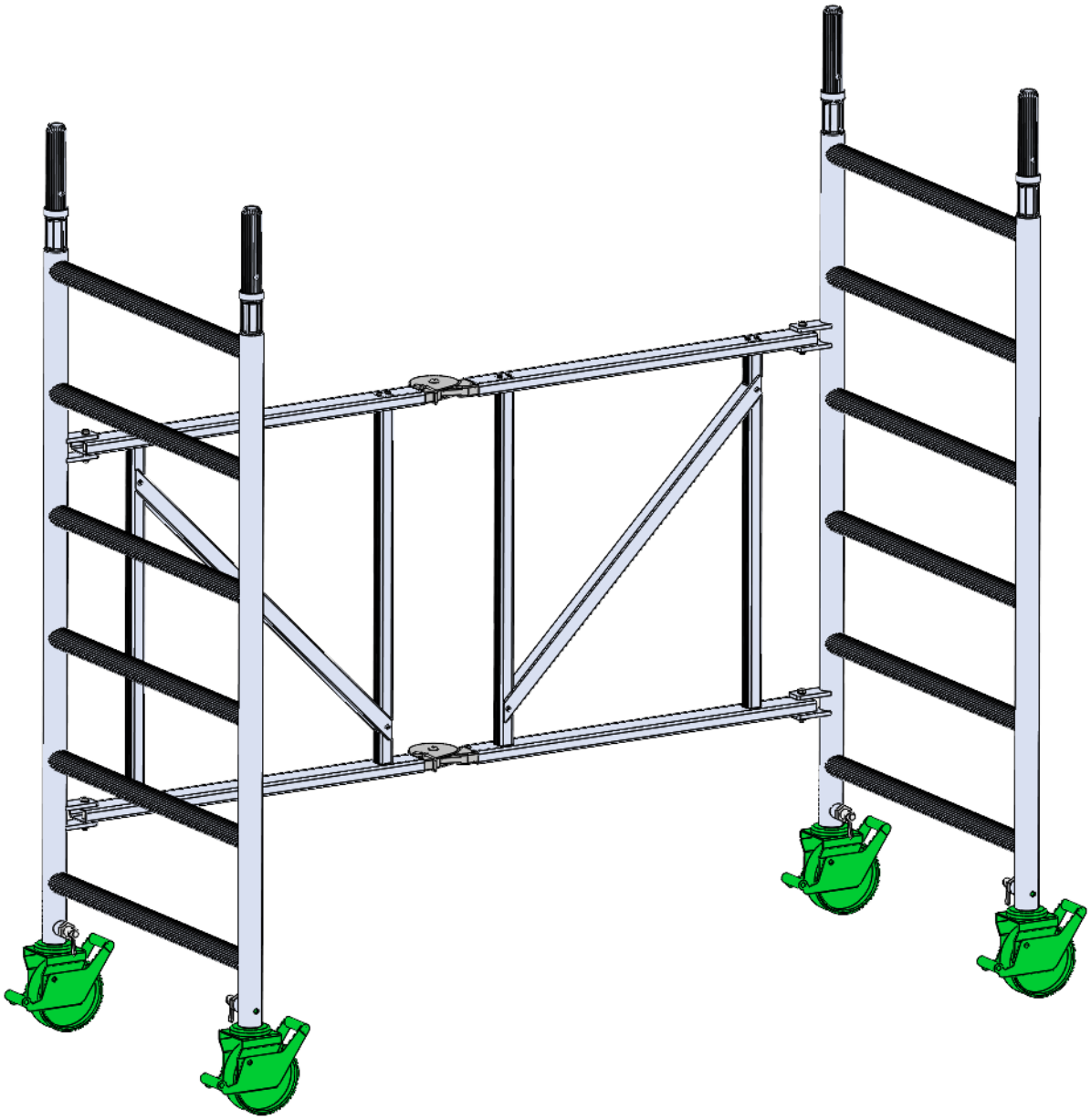

Arbeitsbühne 180/60 mit Klappe

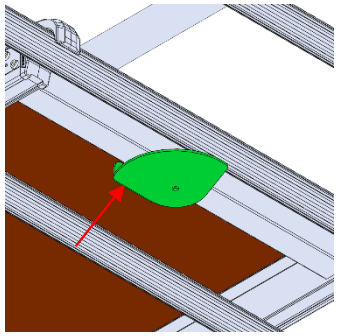

Sicherung schliessen

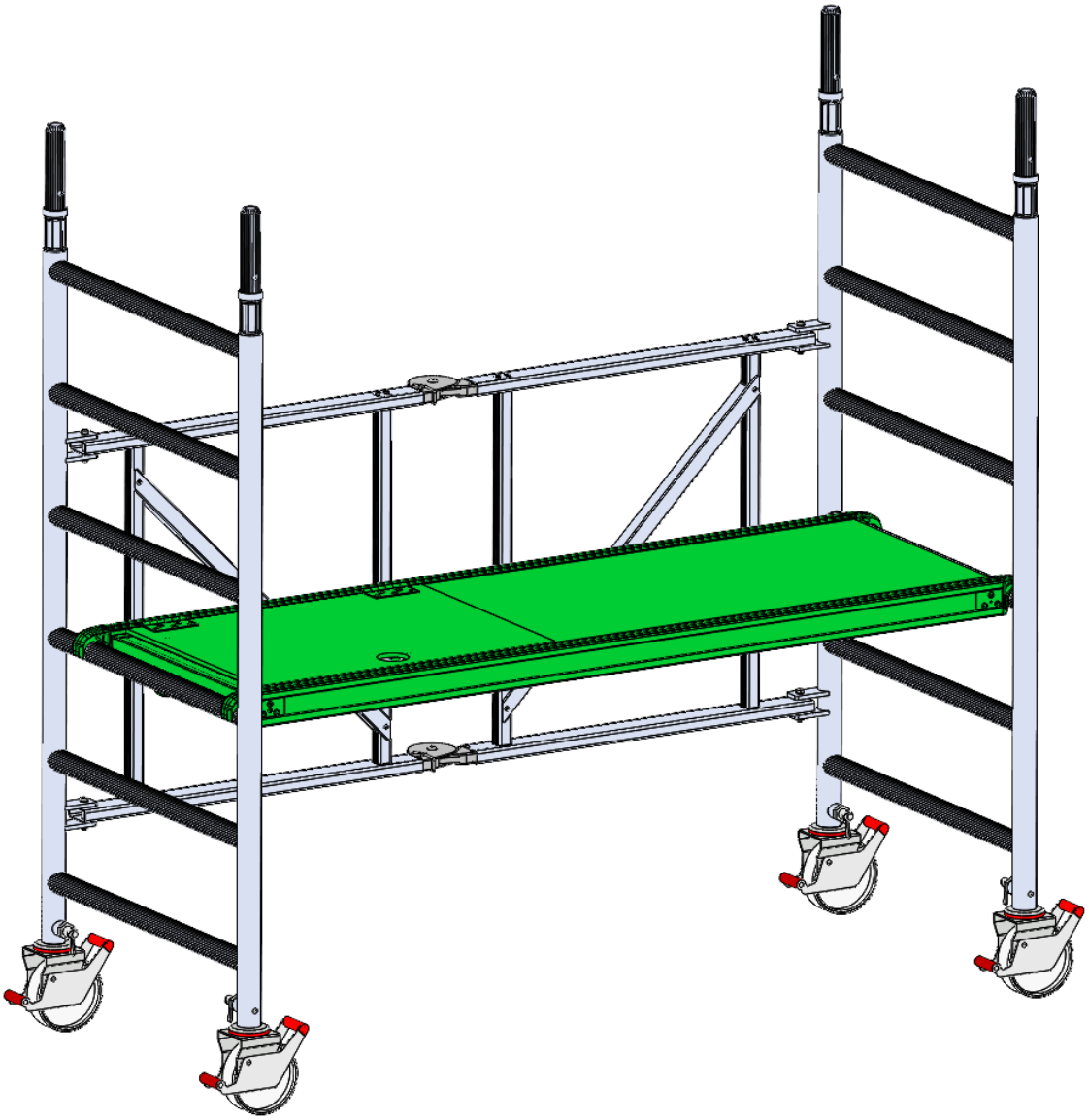

## Achtung

Für Standhöhe 1.6 Meter, hier fortfahren

Für Standhöhe 2.6 Meter, bis Seite 14 überspringen

Für Standhöhe 3.6 Meter, bis Seite 14 überspringen

1x Aufsetzleiter 100/80

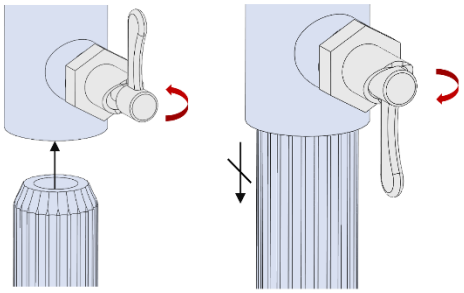

Geöffnet Geschlossen

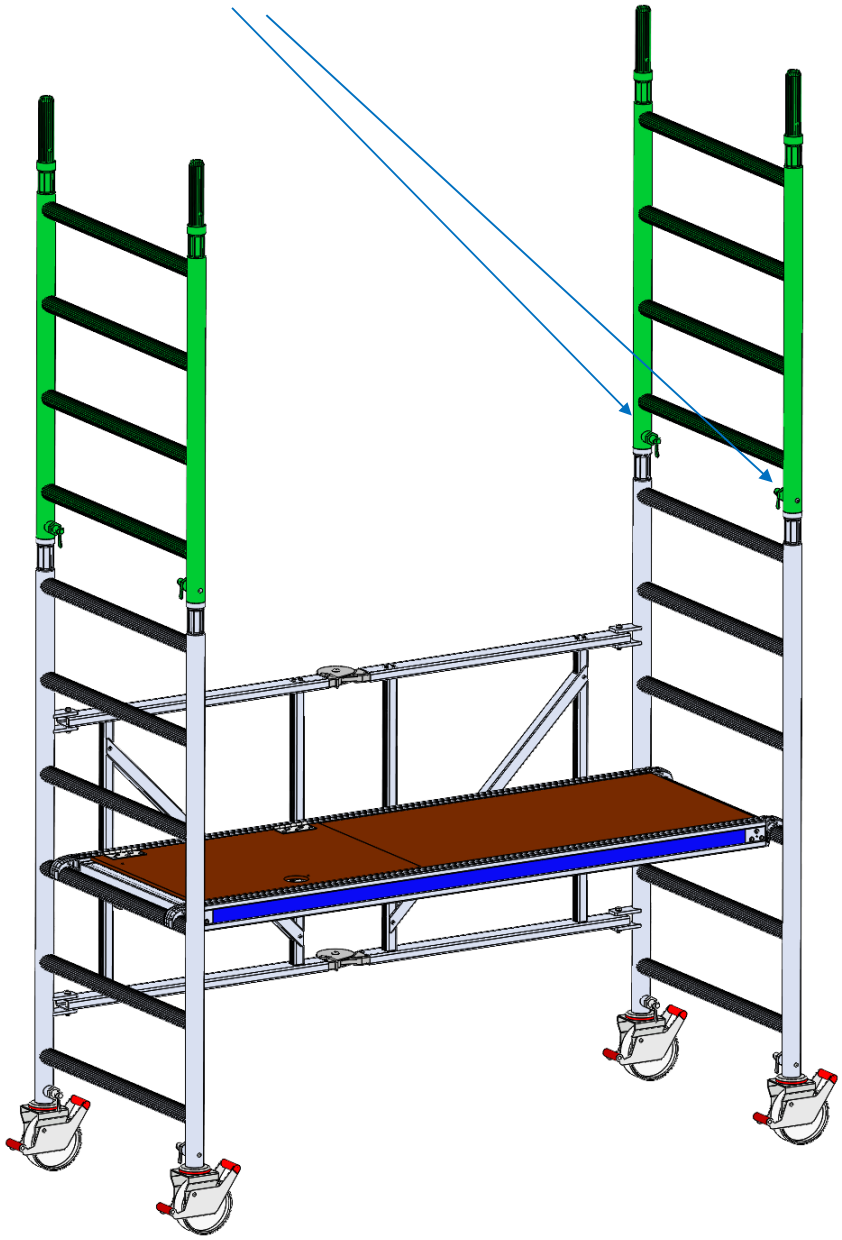

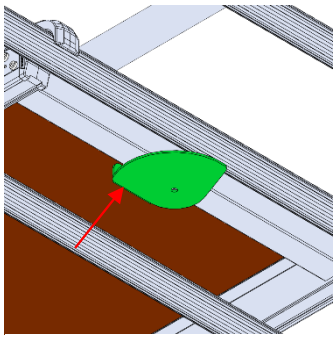

Sicherung schliessen

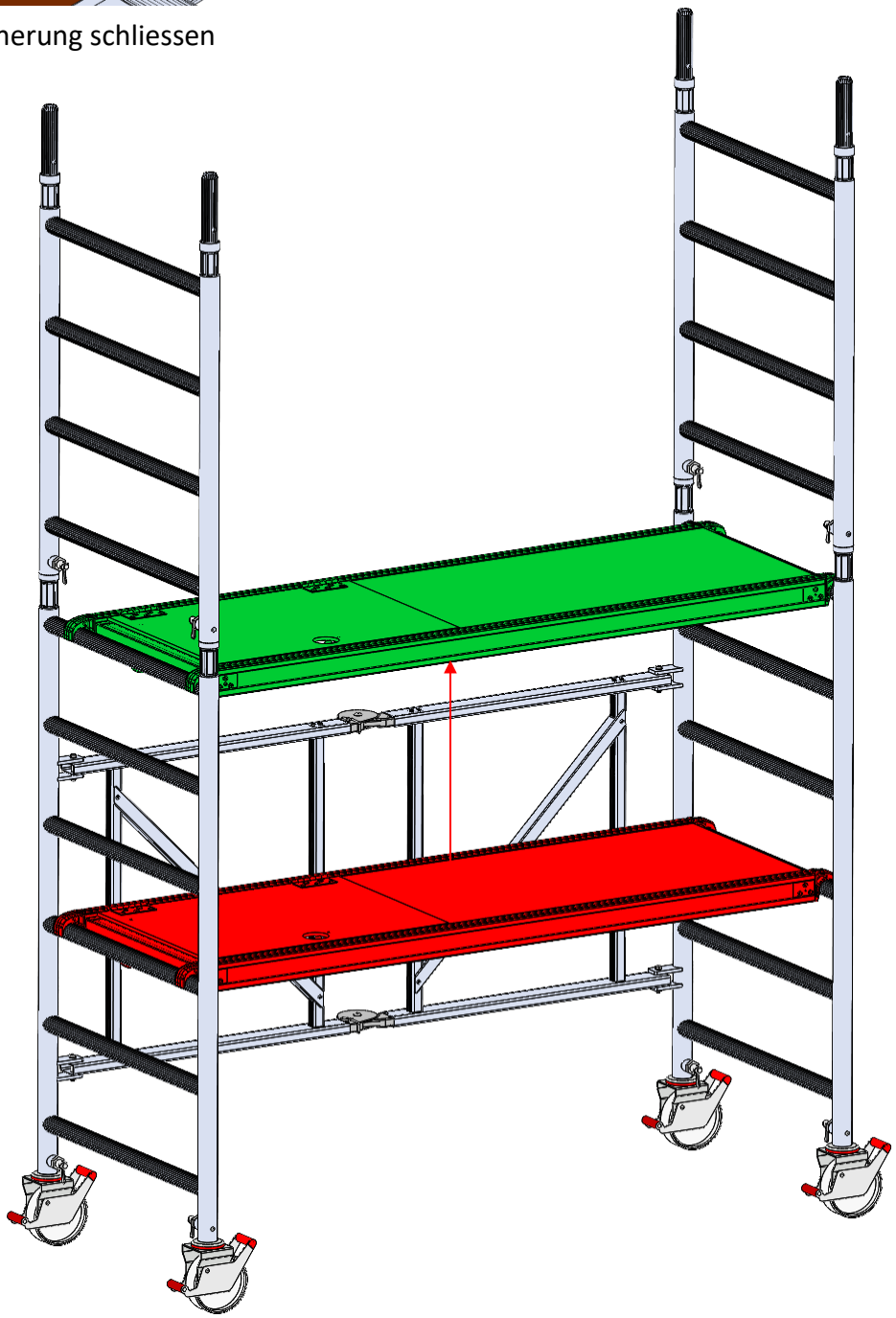

4x Längsriegel 180

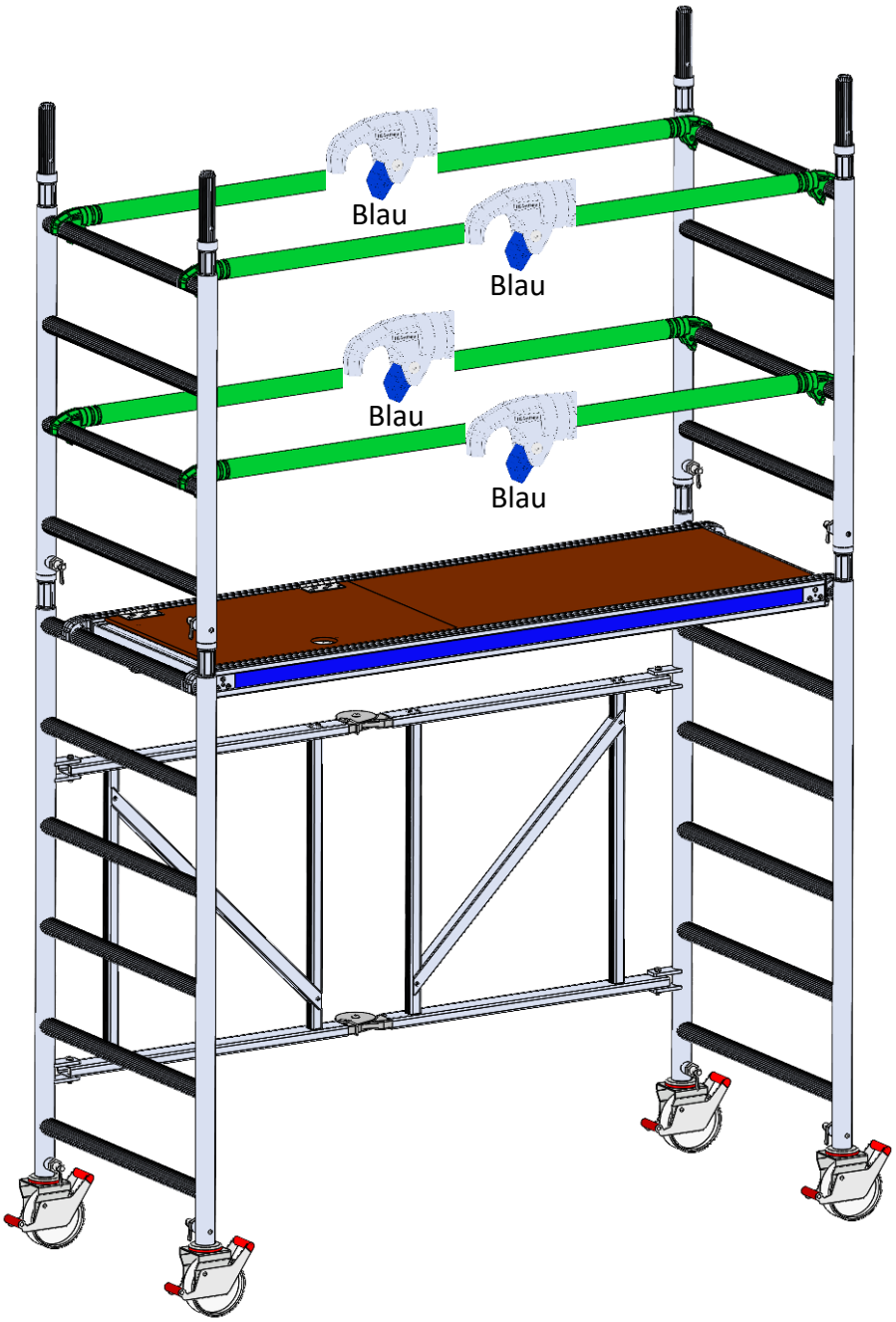

## Achtung

Für Standhöhe 1.6 Meter, bis Seite 32 überspringen

1x Aufbauhilfe
1x Längsriegel 180

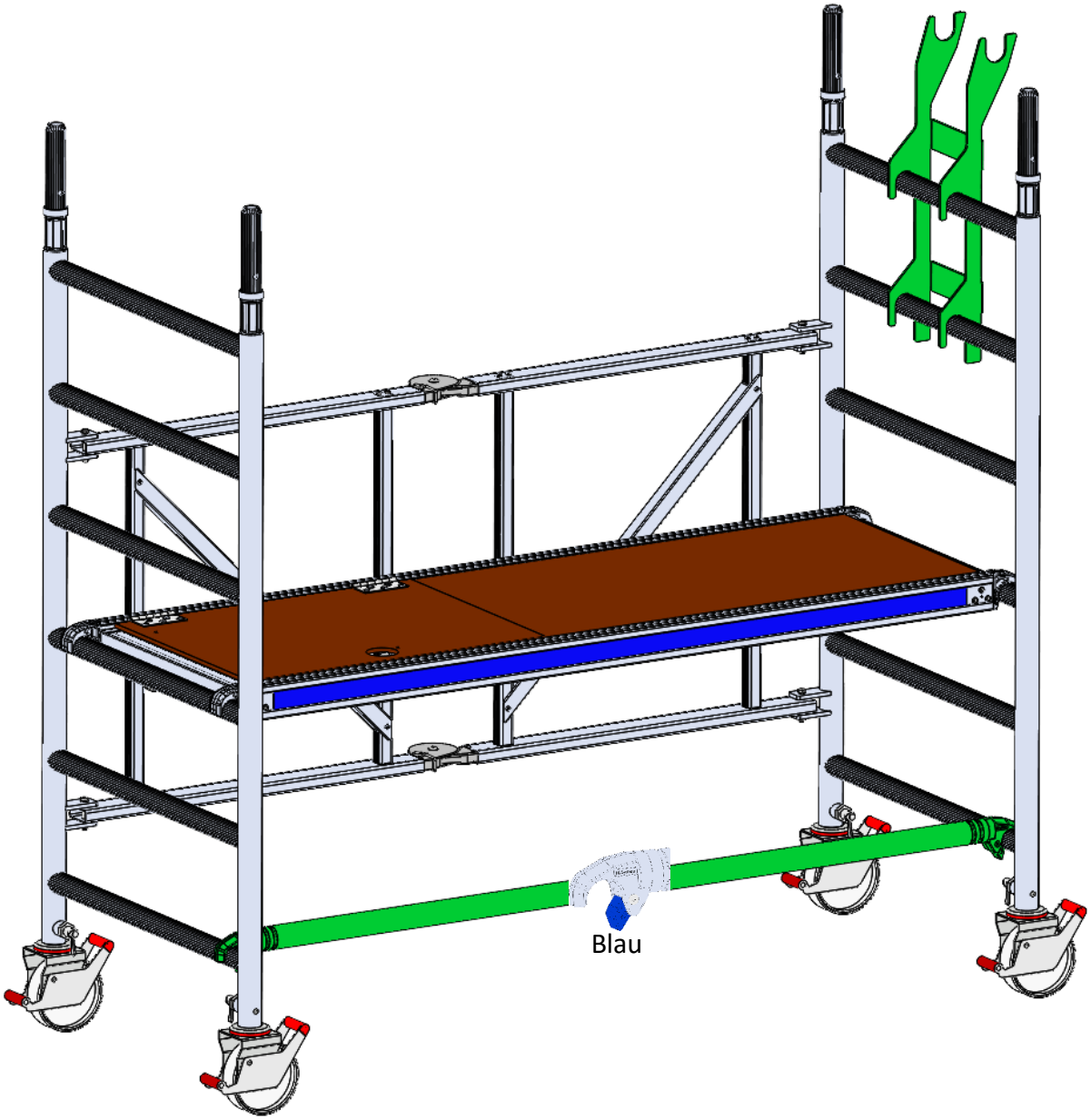

1x Aufsetzleiter 200/80

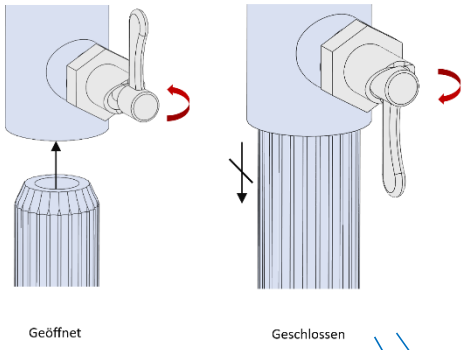




2x Längsriegel 180

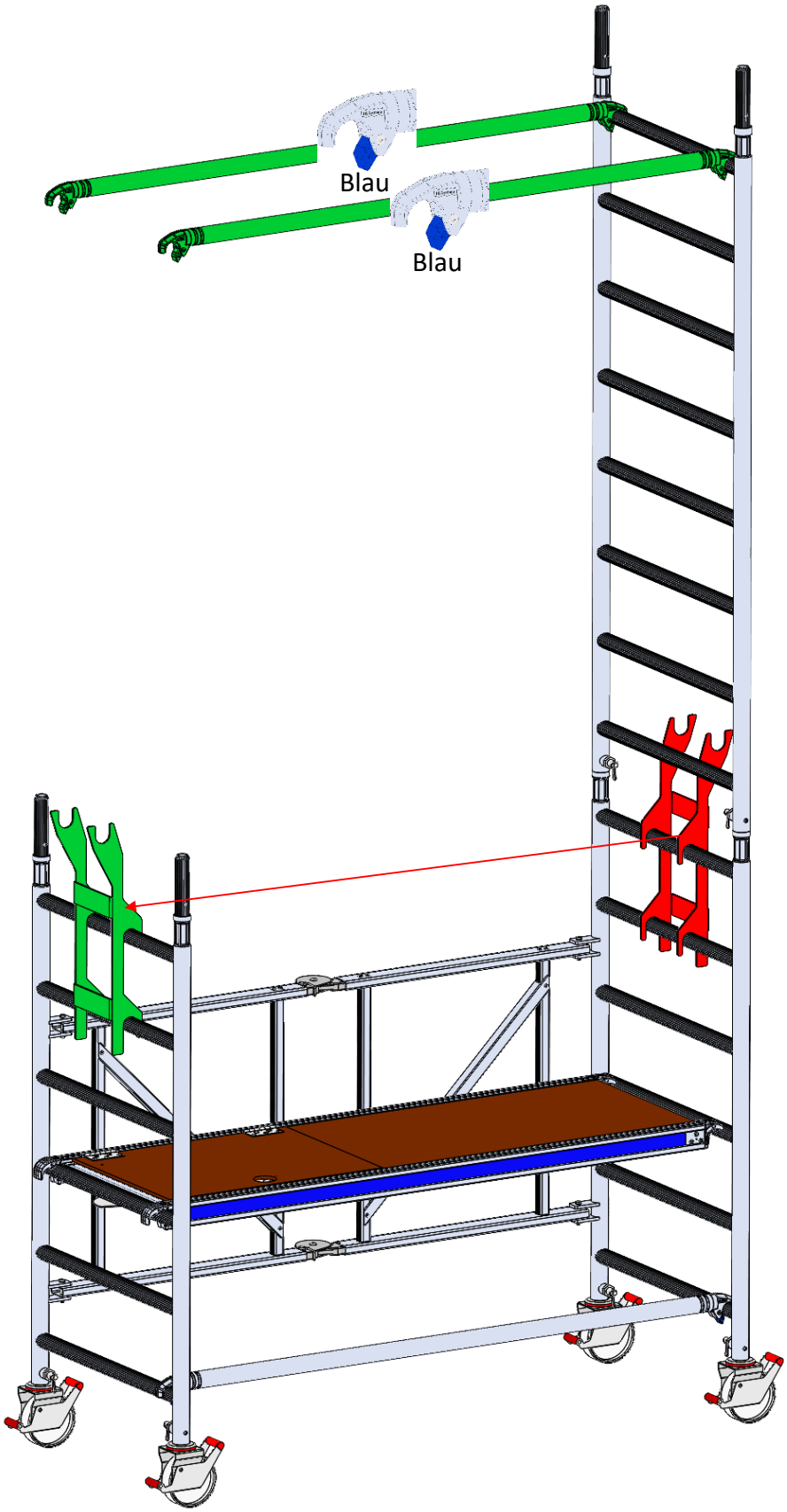

1x Aufsetzleiter 200/80

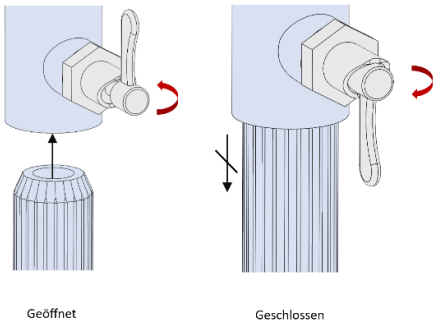


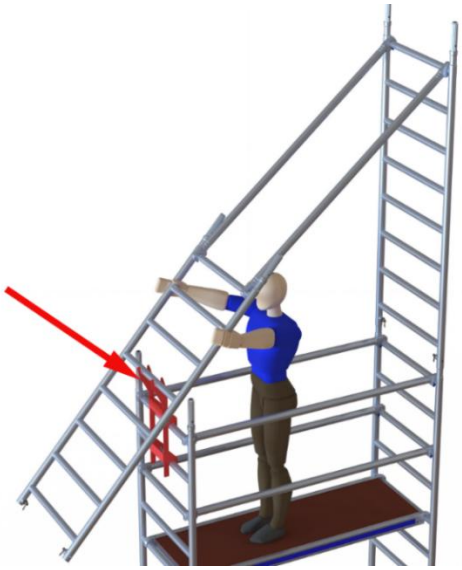

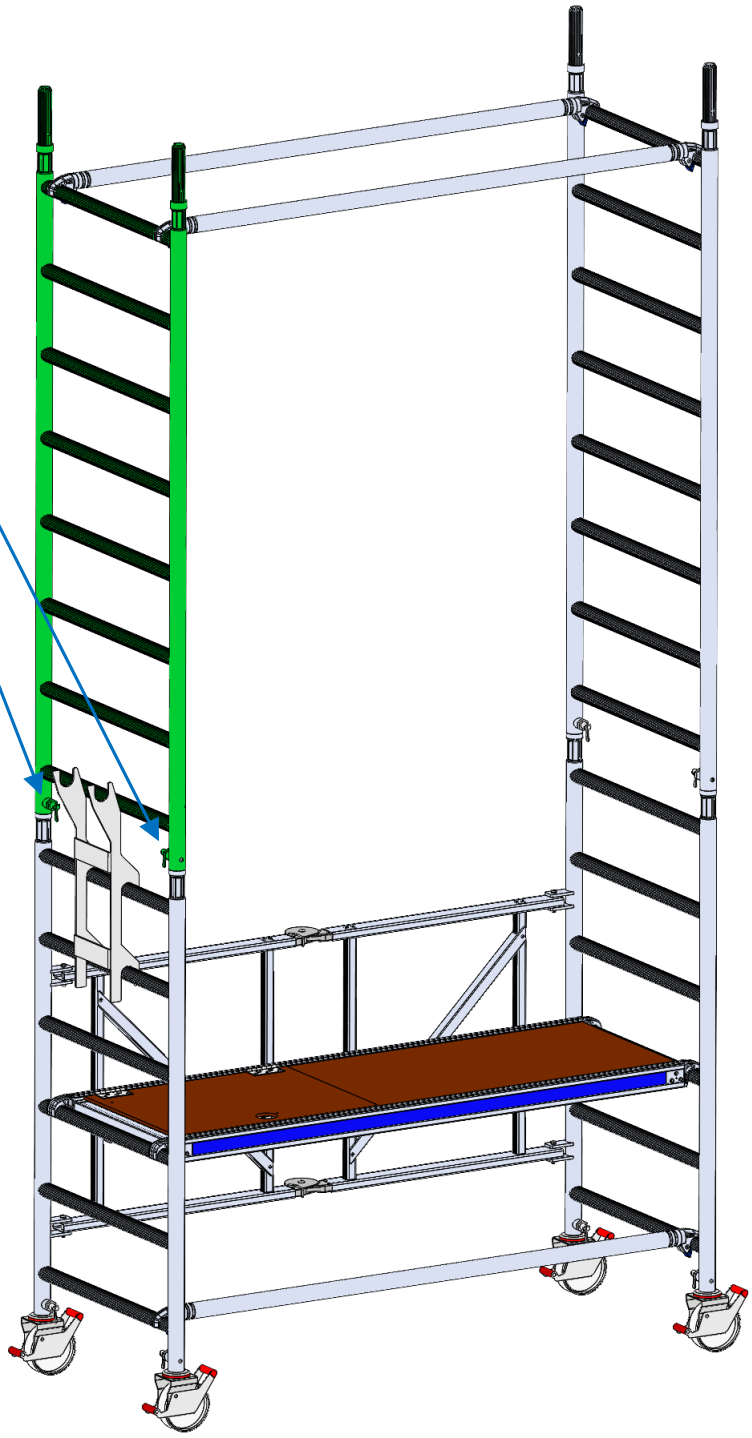

## Achtung

Für Standhöhe 2.6 Meter, hier fortfahren

Für Standhöhe 3.6 Meter, bis Seite 23 überspringen.

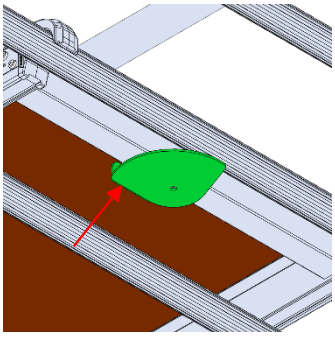

Sicherung schliessen

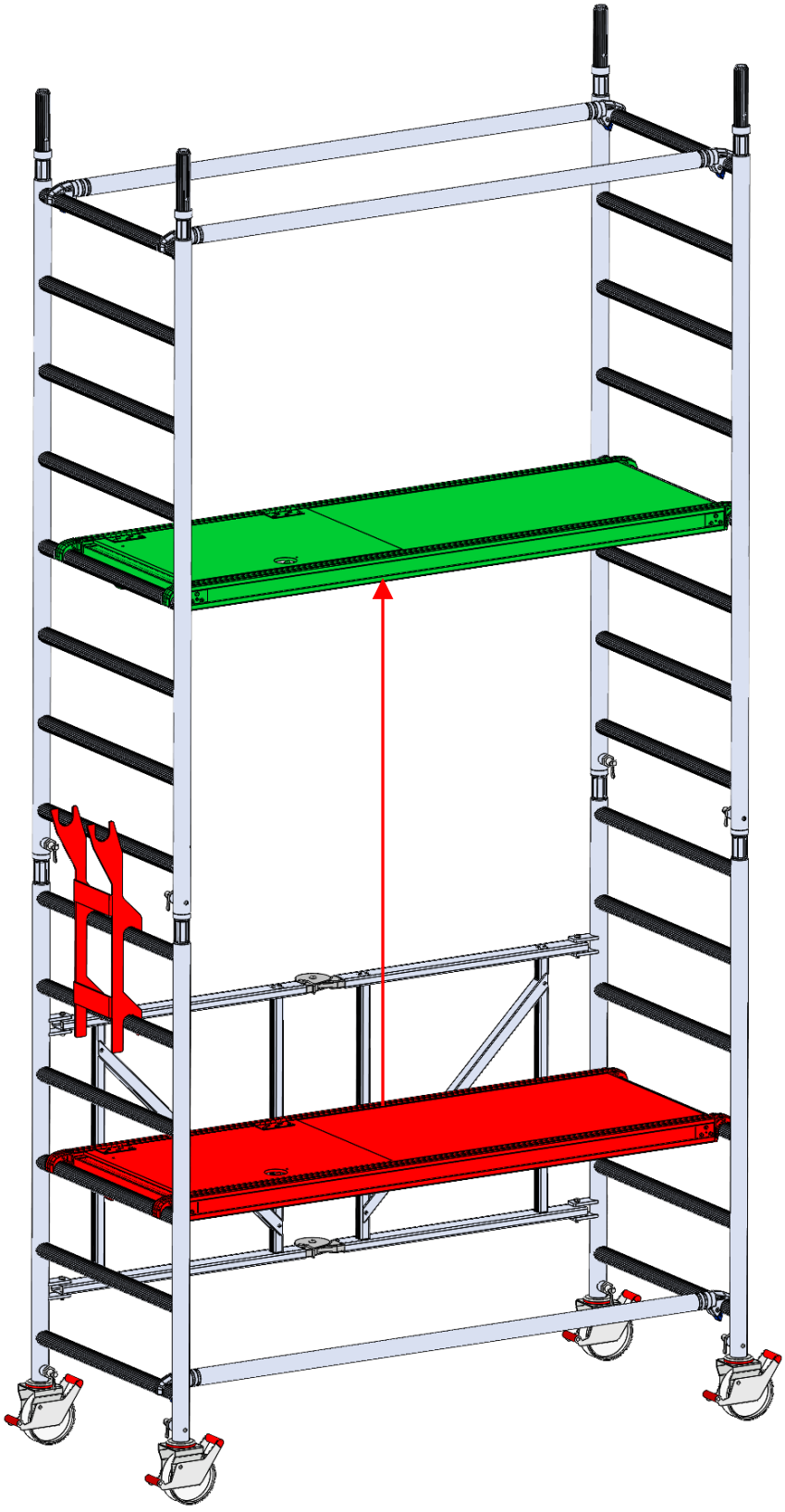

2x Längsriegel 180

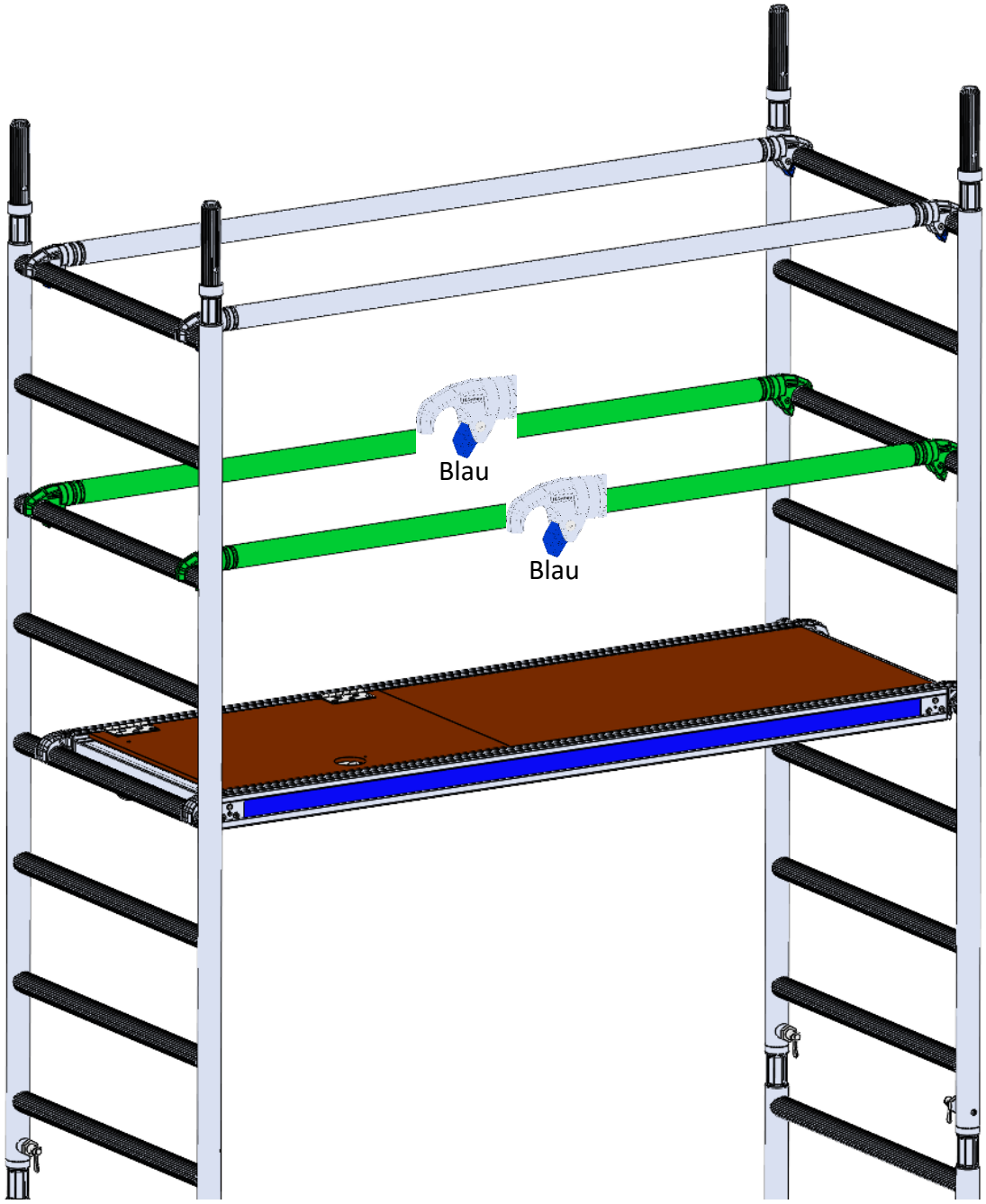

2x Diagonale zu Gerüst 1.8 m

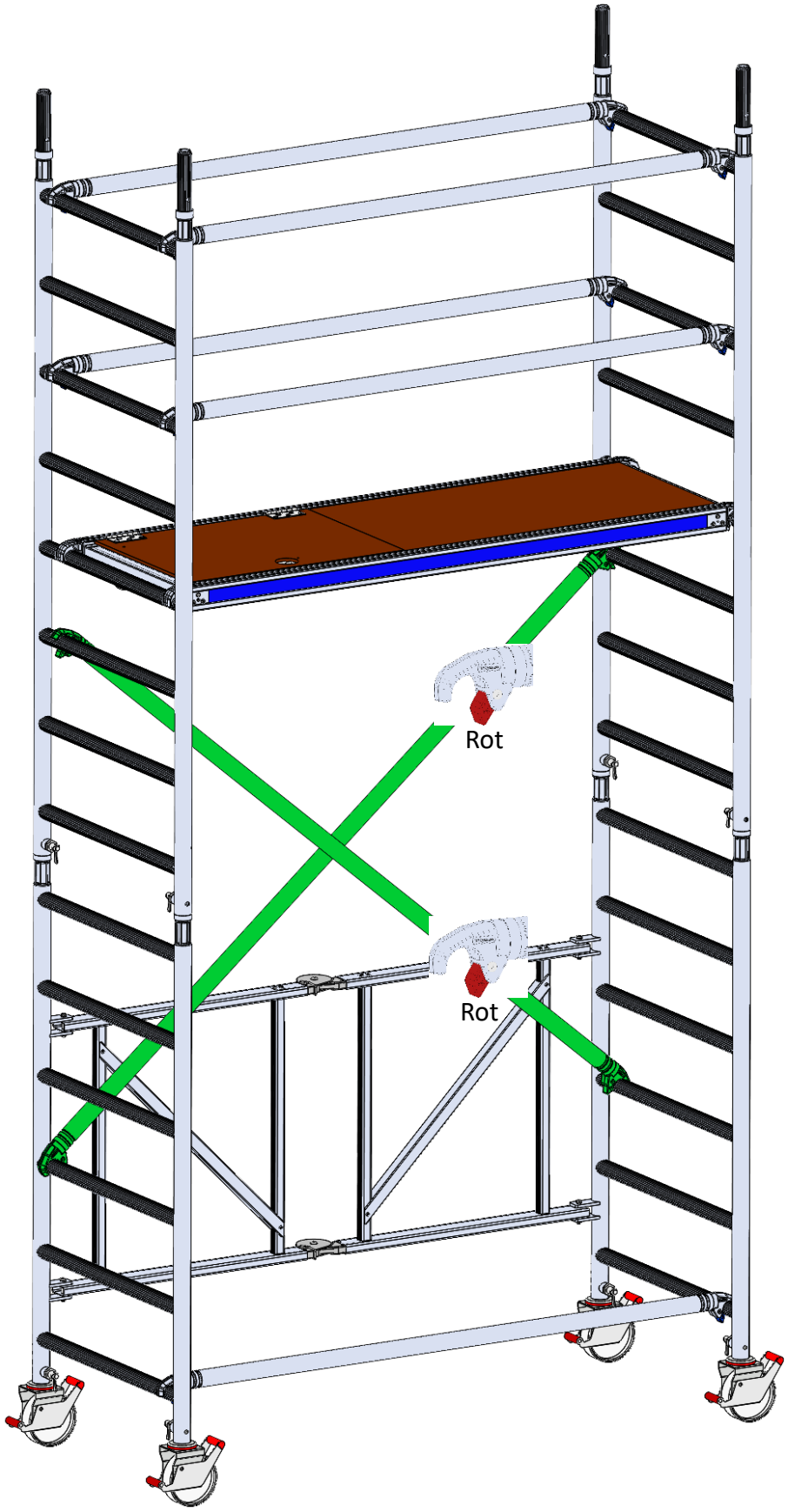

## Achtung

Bis Seite 31 überspringen

4x Ausleger kurz

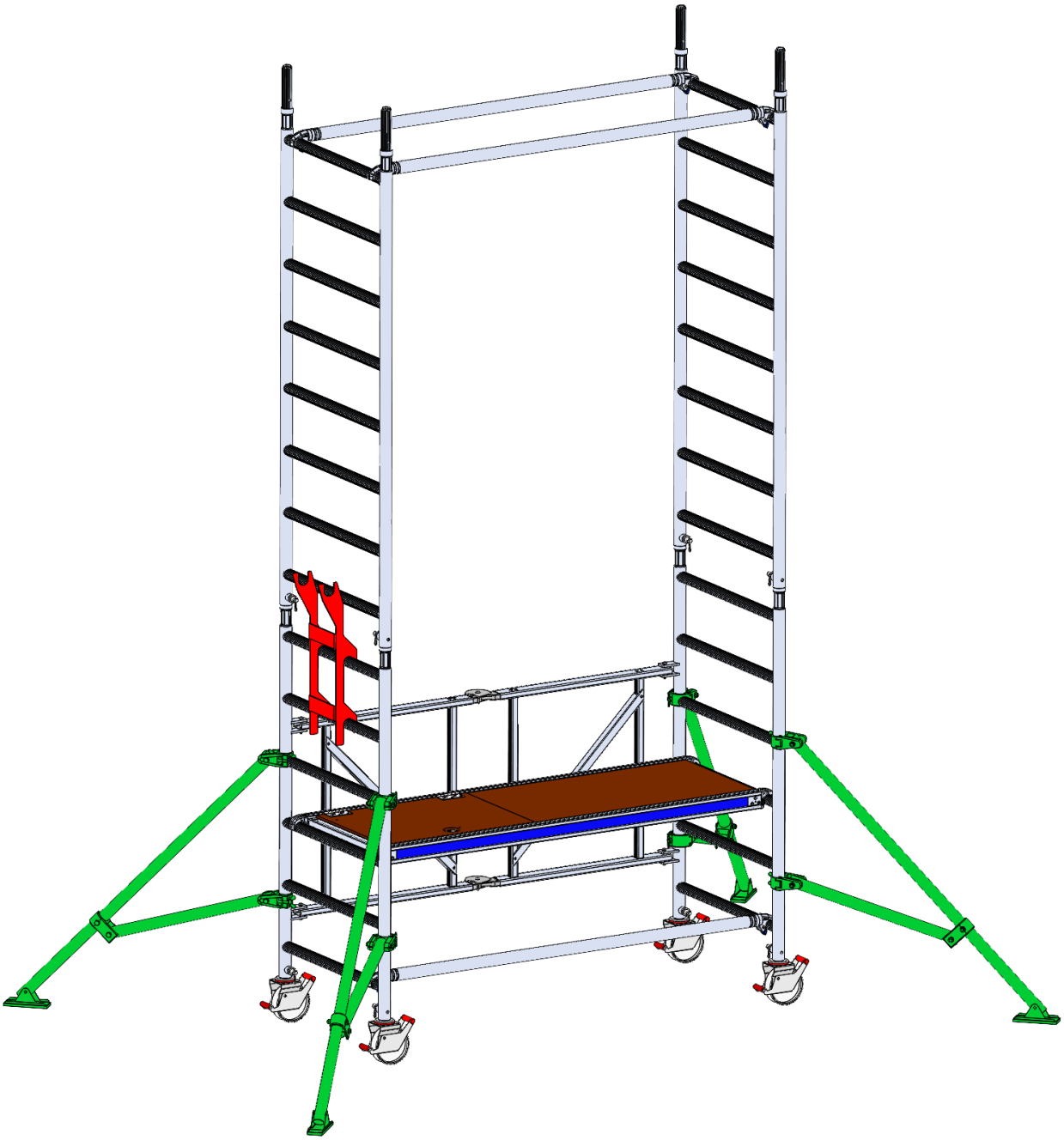

Arbeitsbühne 180/60 mit Klappe

Plattformen so einsetzen, dass die Klappen sich abwechseln

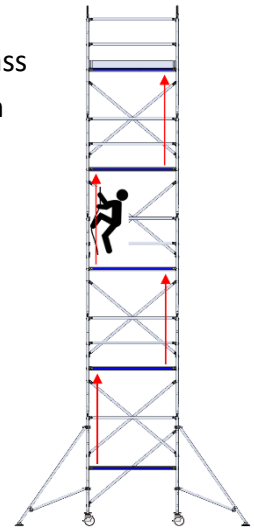

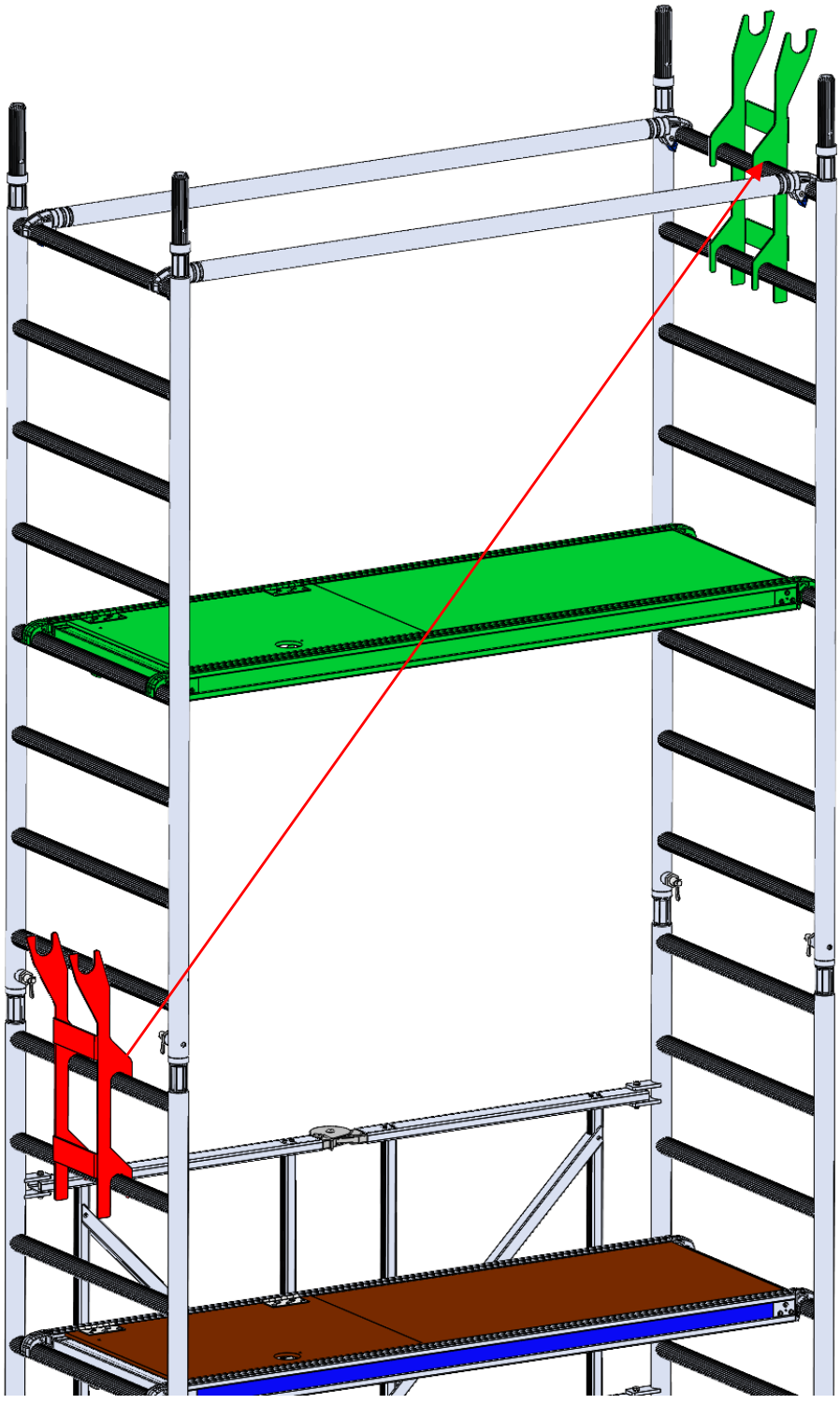

1x Aufsetzleiter 100/80

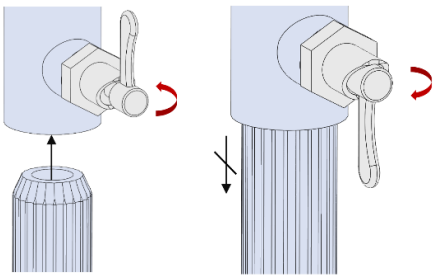




2x Längsriegel 180

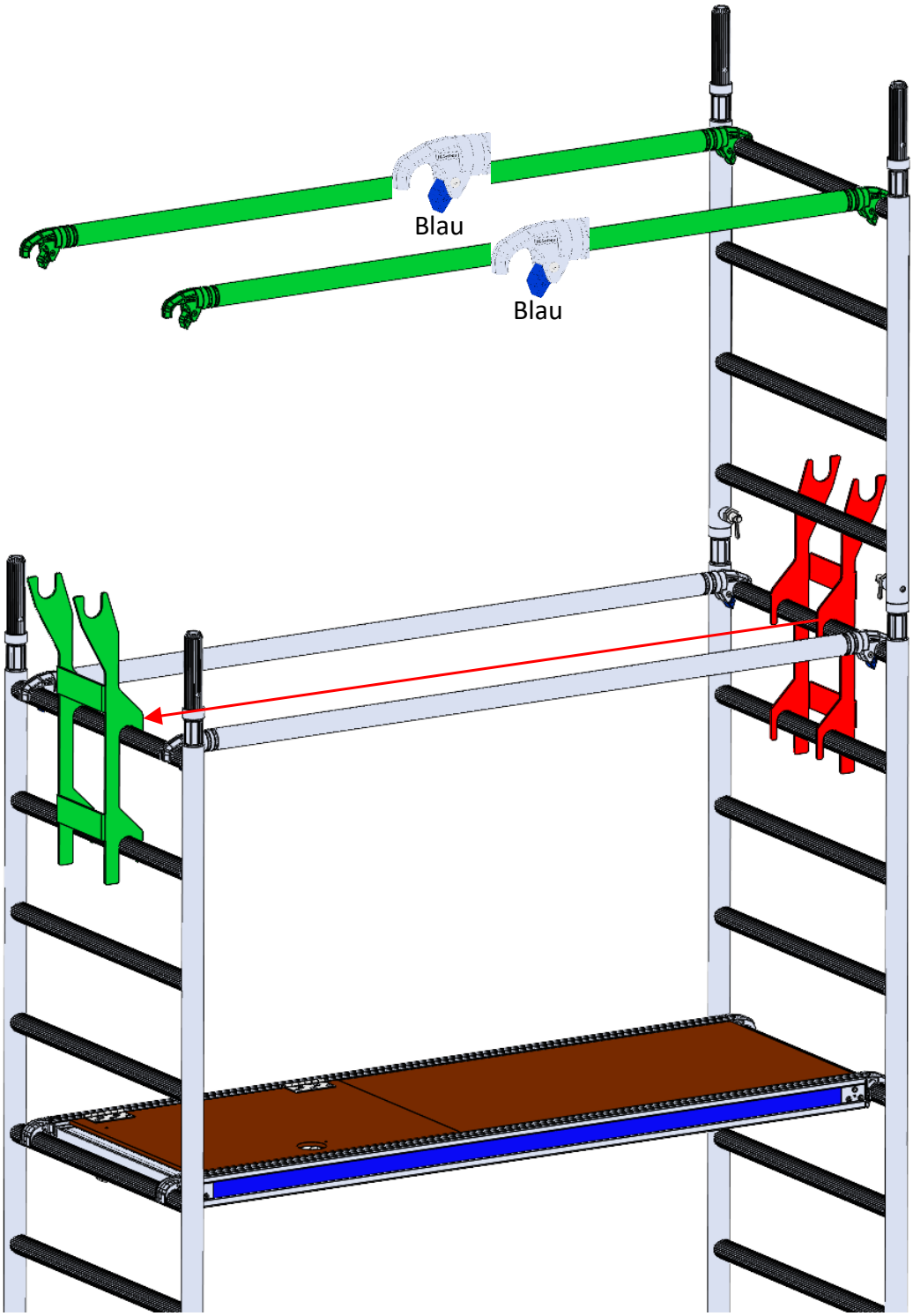

Aufsetzleiter 100/80

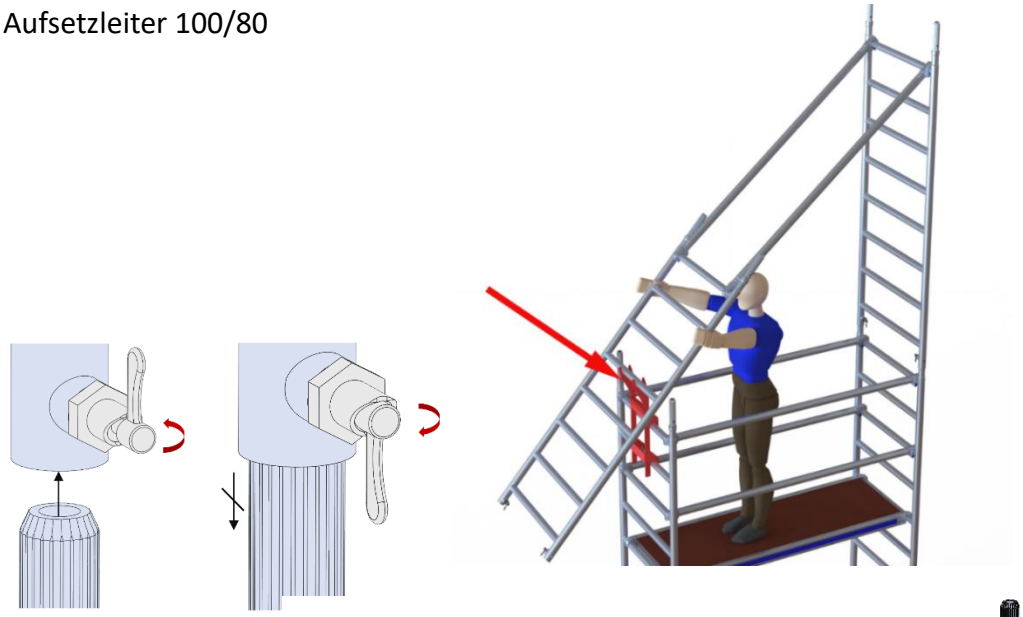


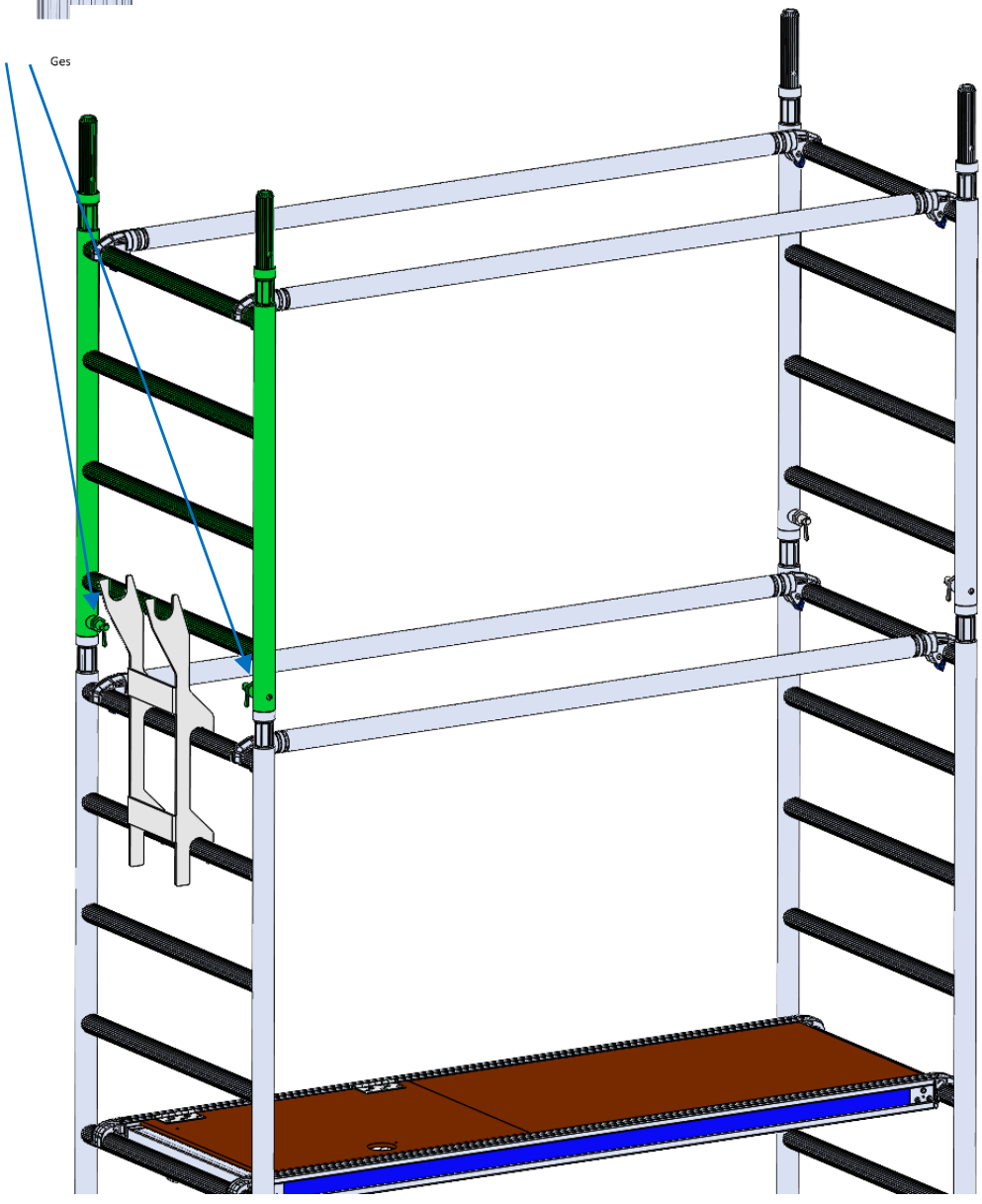

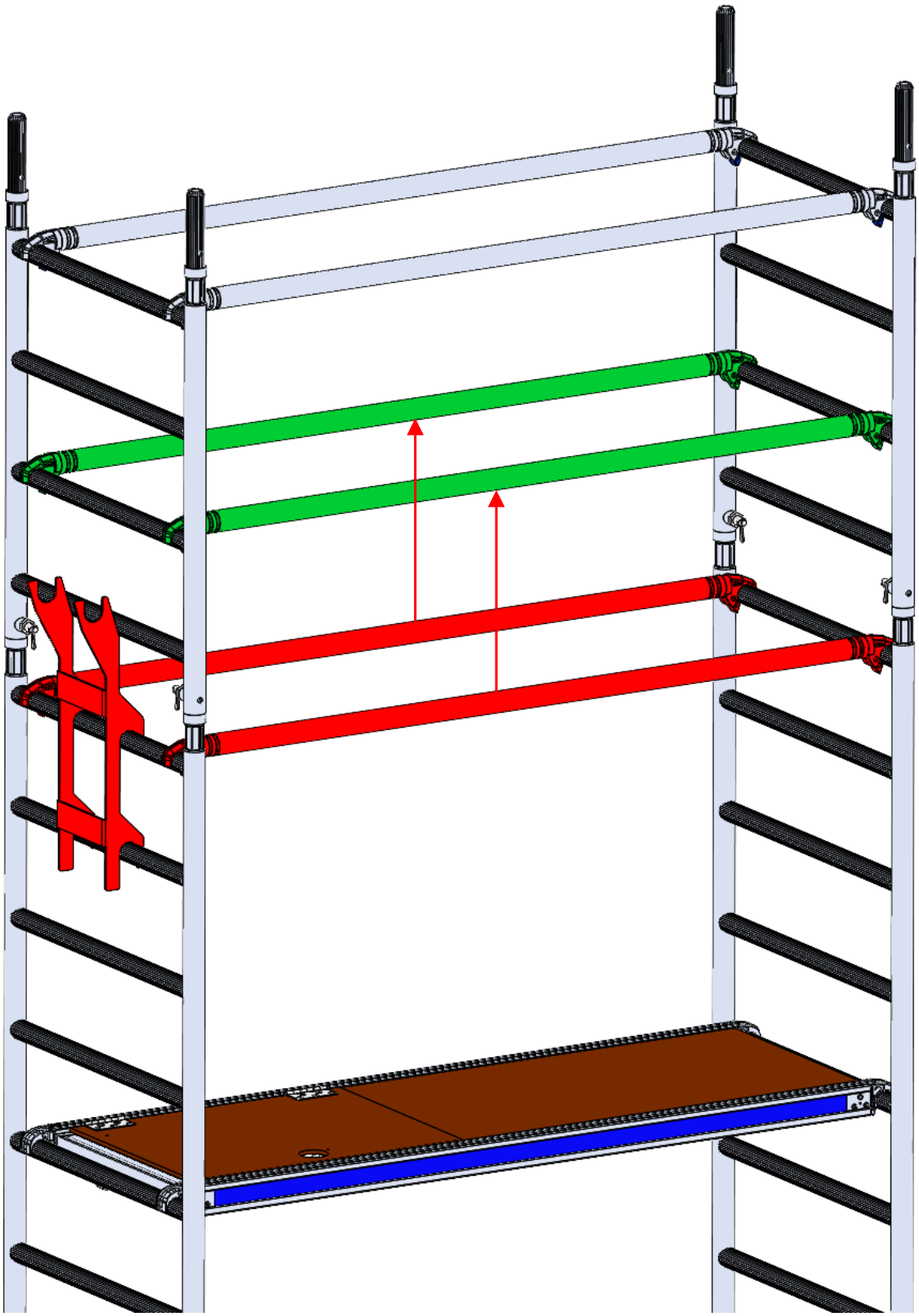

Plattformen so einsetzen, dass die Klappen sich abwechseln

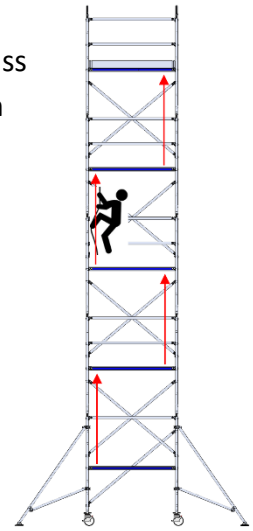

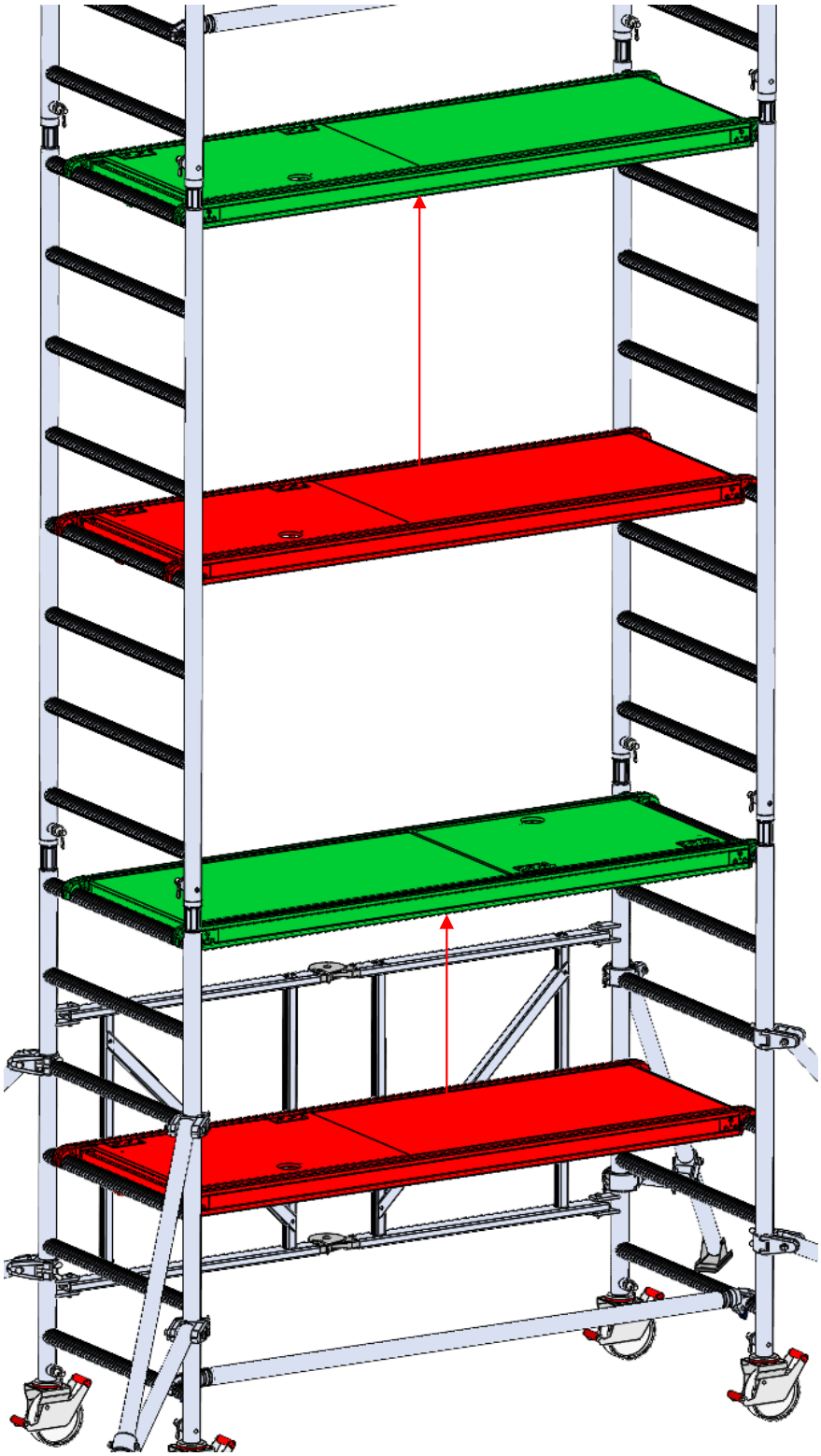

2x Diagonale zu Gerüst 1.8 m

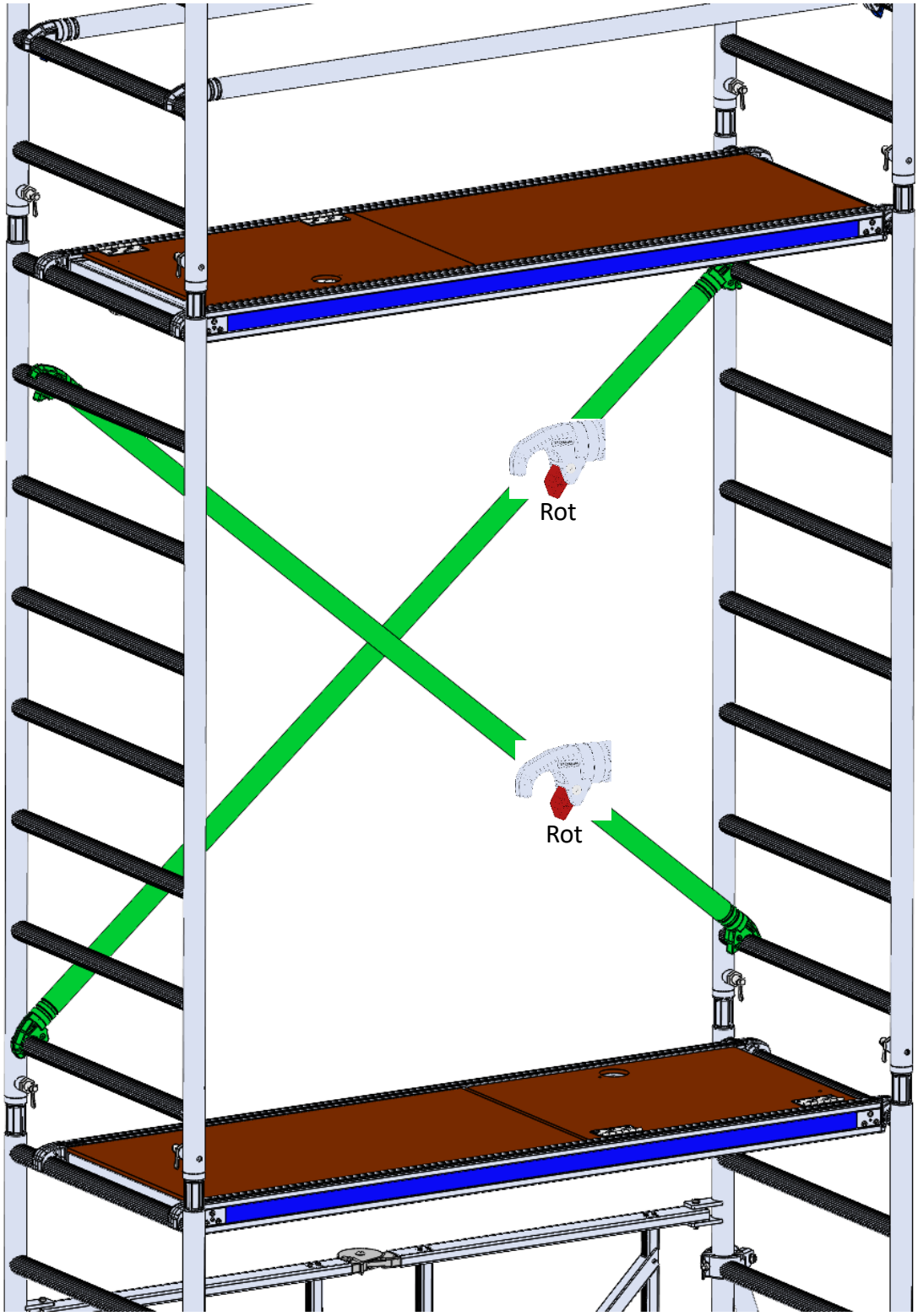

## Achtung

Für alle Standhöhen, hier fortfahren

2x Querbordbrett 60

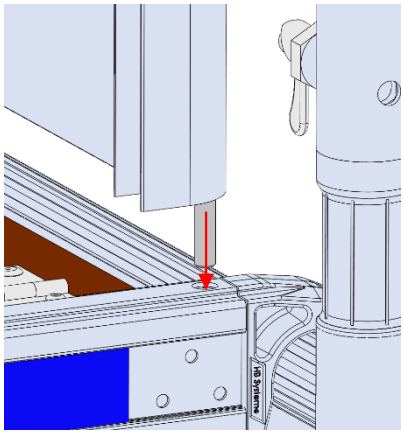

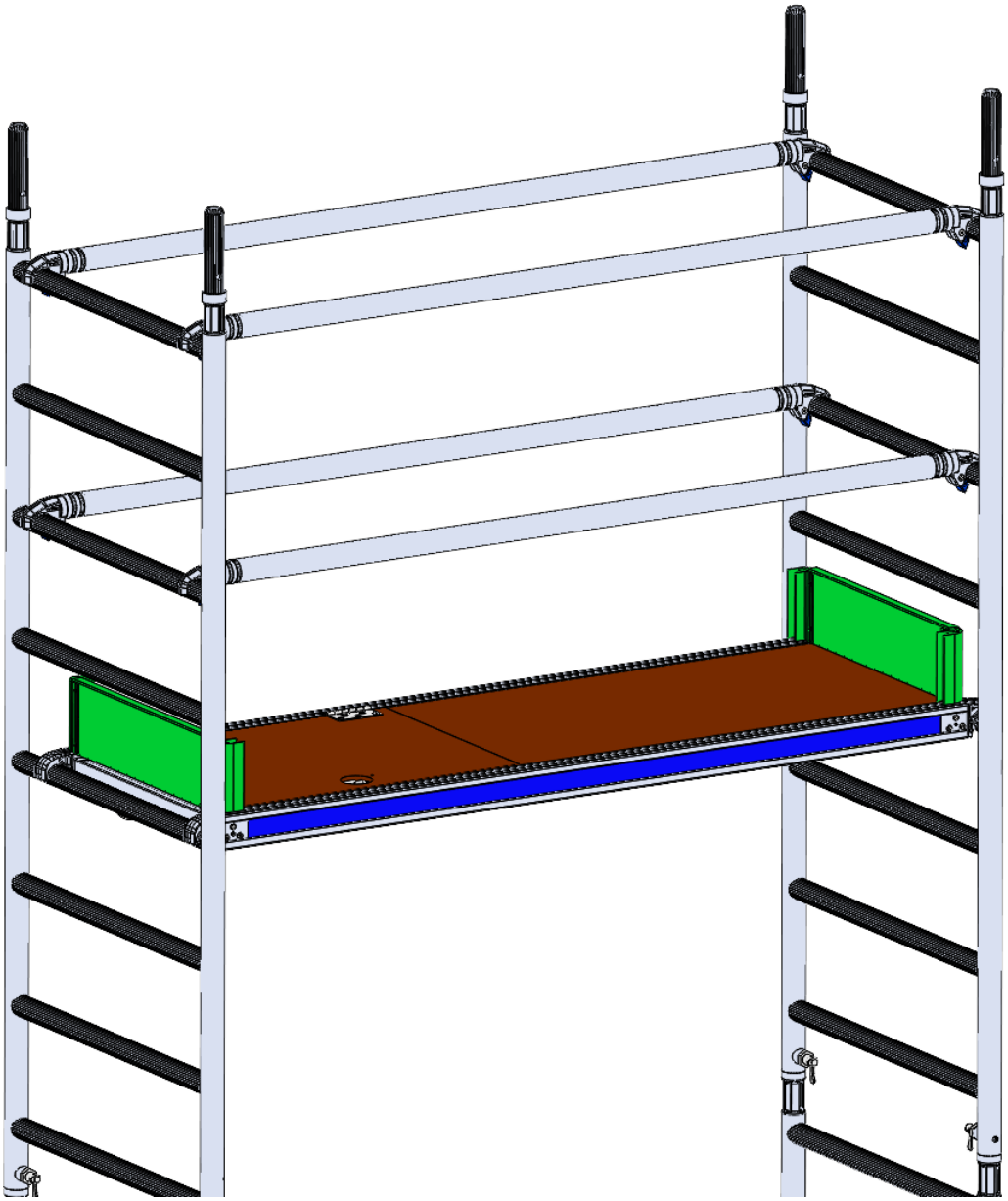

2x Längsbordbrett 180

